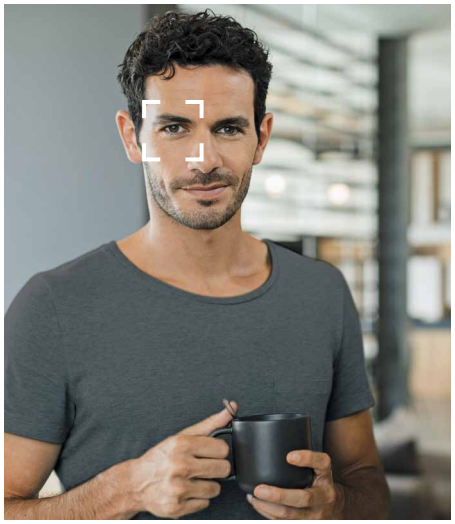

Zásuvkový systém

InnoTech Atira

2022

Technik für Möbel

Hettich

Výrazný, mnohostranný, flexibilní.
Systém zásuvek InnoTech Atira přesvědčí na první pohled. Přímočaré hranaté kontury s osobitým designem vyniknou v nábytku pro kuchyně a jiné interiéry. Atraktivní barevná provedení a různá řešení vysokých zásuvek pro nesčetné designové varianty: to vše na základě jedné platformy. Různé organizéry efektivně a přehledně využívají úložný prostor. Mimořádný systém zásuvek InnoTech Atira zvýrazní osobitý charakter nábytku.

Univerzální:
Platforma Hettich umožňuje výrobu všech variant zásuvek na základě jednoho základního provedení boků. Proto je snadné provést upgrade zásuvky s relingem na verzi s TopSide nebo DesignSide.

Bez úchytek a snadno:
Po lehkém zatlačení na čelo zásuvky mechanismus Push to open Silent otevře zásuvku. Při dovírání je pohyb zásuvky měkce utlumený.

Perfektní souhra z každého pohledu:
Všechny součásti systému jsou navzájem barevně sladěné. Například s dekorativními profily hravě vytvoříte jedinečné kombinace.

hettich.com/short/793f92

Zjistěte více:
Inspiraci a další podrobnosti o výrobcích naleznete na našich webových stránkách.

Systém zásuvek s dvojitými boky InnoTech Atira

Přehled

- Přehled sortimentu 4 – 5
- Rozkres dílů 6
- Přehled jednotlivých součástí 7
- Zásuvky 8 – 52

- Výsuvy Quadro 53 – 57
- Synchronizace a vícenásobná synchronizace pro Push to open 58 – 61
- Výsuvy Quadro pro Push to open Silent 62 – 63
- Systém otvírání Push to open Silent 64 – 65

Varianty čel a zad
- Hliníková čela 66 – 67
- Hliníková záda 67

Dekorativní doplňky
- Dekorativní profily 68
- Dekorativní krytky 69
- DesignSide a TopSide z individuálního materiálu 70 – 71
- Příchytky pro tenká čela 72

Volitelné příslušenství
- Boční stabilizátor 73
- Držák čela 74
- Distanční lišta 74
- Spojovací materiál 75

- Vnitřní vybavení pro zásuvky a vnitřní zásuvky 77 – 88
- Řešení pro vybrání pod dřez 89 – 93

Systém zásuvek s dvojitými boky InnoTech Atira

Přehled sortimentu

Zásuvka, výška 54 mm

8 - 10

Zásuvka, výška 70 mm

12 - 14

Vysoká zásuvka s relingem, výška 144 mm

16 - 20

Vysoká zásuvka s DesignSide, výška 144 mm

22 - 24

Vysoká zásuvka s relingem, výška 176 mm

26 - 30

Vysoká zásuvka s DesignSide, výška 176 mm

32 - 34

Vysoká zásuvka s relingem, individuální výška zad

36 - 38

Zásuvka s vybráním pod dřez výška 70 mm

40 - 42

Vysoká zásuvka s vybráním pod dřez, výška 144 mm

44 - 46

Velkoobjemová zásuvka pod sporák

48 - 49

Úzká dolní skříňka

50

Vysoká skříň

51

Systém zásuvek s dvojitými boky InnoTech Atira

Přehled sortimentu

Skříň na potraviny

52

Výsuvy Quadro

53 - 63

Push to open Silent

64 - 65

Hliníková čela

66 - 67

Hliníková záda

67

Dekorativní profily a krytky

68 - 69

TopSide a DesignSide z individuálního materiálu

70 - 71

Příchytky pro tenká čela

72

Boční stabilizátor a držák čela

73 - 74

Vnitřní vybavení pro zásuvky a vnitřní zásuvky

77 - 88

Řešení pro vybrání pod dřez

89 - 93

Rozkres a přehled jednotlivých součástí

Rozkres dílů

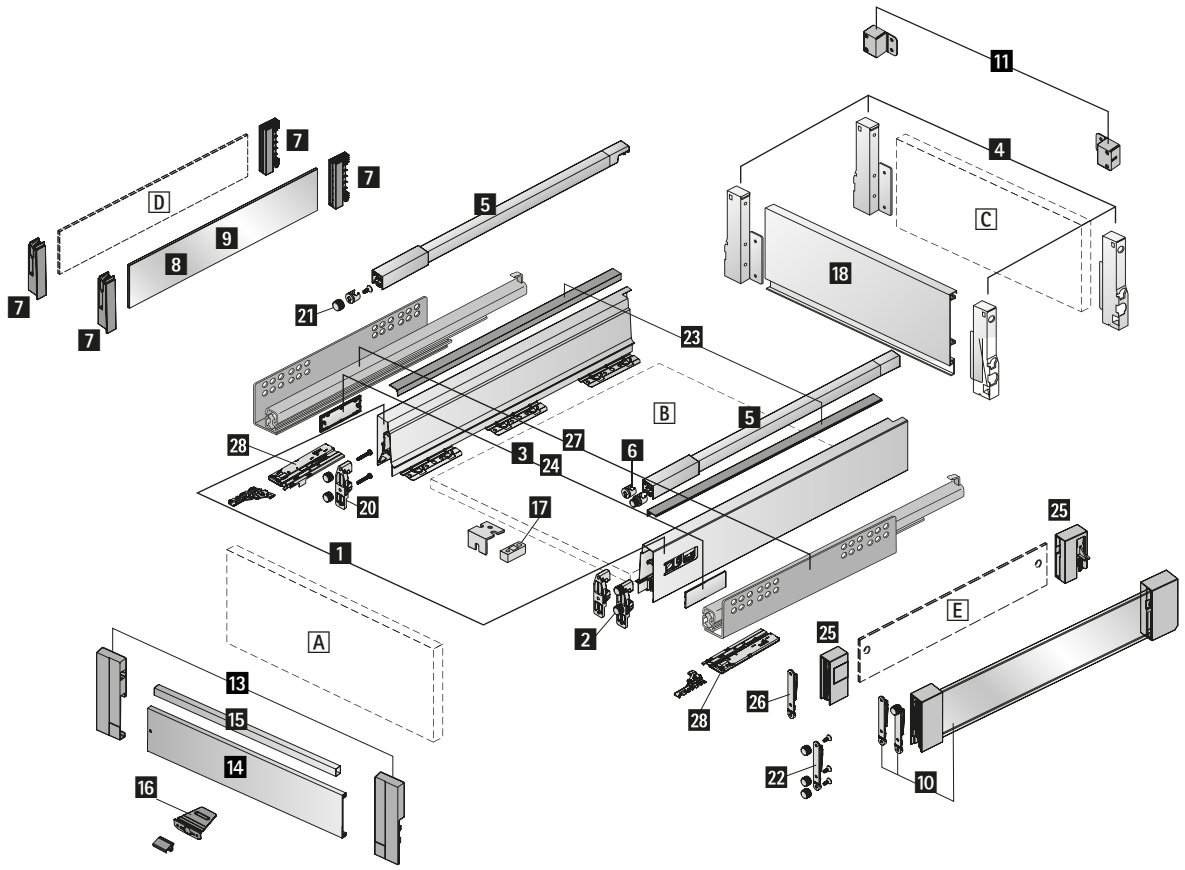

Systém zásuvek s dvojitými boky InnoTech Atira

Rozkres a přehled jednotlivých součástí

Součásti systému InnoTech Atira

Základní prvky

1 Boky, levý a pravý
2 Příchytky čela
3 Krytky
4 Příchytky zad
5 Podélné relingy
6 Příchytky pro podélné relingy
7 Adaptéry TopSide
8 TopSide sklo
9 TopSide kov
10 DesignSide sklo
11 Adaptéry pro podélné relingy

Čelo vnitřní zásuvky

13 Spojky pro hliníkové čelo
14 Hliníkové čelo
15 Příčný reling pro hliníkové čelo
16 Unašeč pro vnitřní čelo
17 Stabilizátor čela

Záda zásuvky

C Dřevěná záda tl. 16 mm
18 Hliníková záda

Volitelné doplňky

20 Příchytky tenkého čela na boky
21 Příchytky tenkého čela pro relingy
22 Příchytky tenkého čela pro DesignSide
23 Dekorativní profily
24 Dekorativní krytky
25 Adaptéry pro DesignSide z individuálního materiálu
26 Příchytky čela pro DesingSide
D TopSide výplň z individuálního materiálu tl. 4 mm
E DesignSide výplň z individuálního materiálu tl. 6 mm

Výsuvy

27 Výsuvy Quadro
28 Jednotky Push to open Silent

Přířezy

A Čelo
B Dno
C Dřevěná záda
D TopSide výplň z individuálního materiálu
E DesignSide výplň z individuálního materiálu

Systém zásuvek s dvojitými boky InnoTech Atira

- **Zásuvka, výška 54 mm**
- **Ocel, prášková barva stříbrná, bílá, antracitová**

Vestavné rozměry

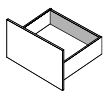

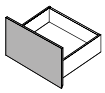

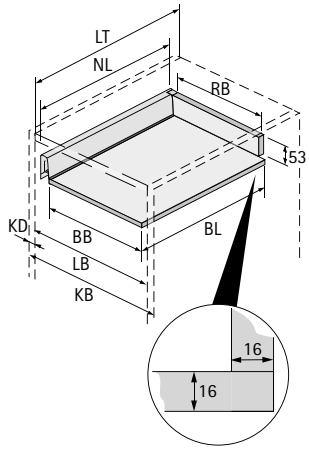

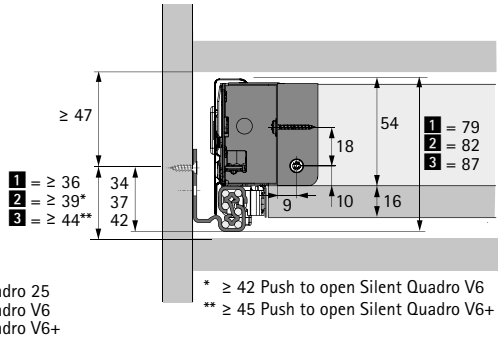

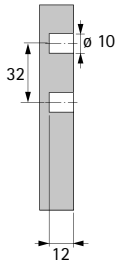

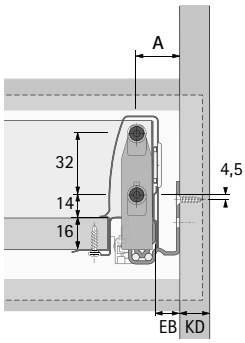

BB Šířka dna	RB Šířka zad	LB Vnitřní šířka
BL Délka dna	NL Jmenovitá délka	LT Vnitřní hloubka
KB Šířka korpusu	KD Tloušťka boku korpusu	EB Vestavná šířka

KD	16	18	19
EB	12,5	10,5	9,5
A	23	21	20

Rozměr	mm
BL	NL +10
BB	LB - 2 x EB - 51,5
RB	LB - 2 x EB - 63

Pozice pro upevnění výsuvů Quadro V6

Jmenovitá délka mm	Rozteč otvorů b1 mm
260	160
300	160
350	160
420	224
470	256
520	256

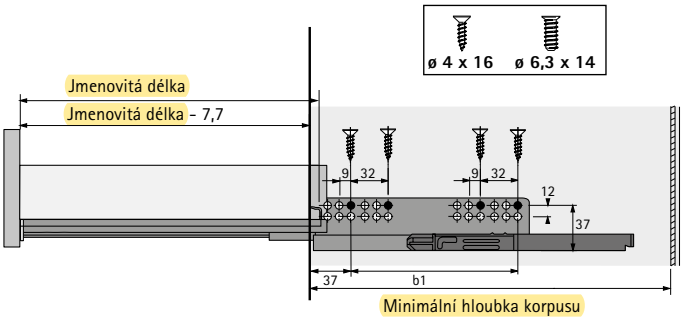

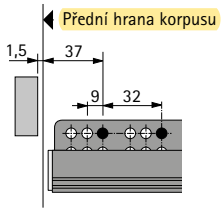

Poznámka:
Další informace viz kapitola Výsuvy.

Systém zásuvek s dvojitými boky InnoTech Atira

- **Zásuvka, výška 54 mm**
- **Ocel, prášková barva stříbrná, bílá, antracitová**

Zásuvky, balení v sadách

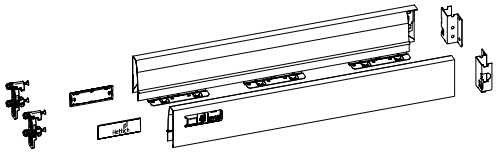

Sada obsahuje:
- 1 sada boků, levý a pravý
- 2 ks příchytka čela s rozpěrnými pouzdry
- 2 ks krytka, plast šedý s logem Hettich
- 1 sada příchytka zad, levá a pravá
- Upevňovací materiál

Jmenovitá délka mm	Obj. číslo / barva			Balení
	stříbrná	bílá	antracitová	
470	9 307 088	9 307 091	9 307 089	1 sada

1 Boky zásuvek, velkobalení

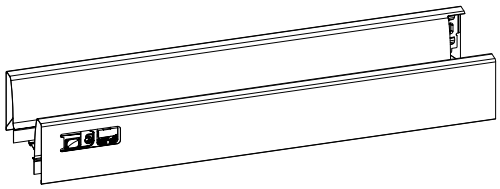

- Integrované výškové a stranové seřízení
- Ocel, prášková barva

Jmenovitá délka mm	stříbrná		bílá		antracitová		Balení
	levé	pravé	levé	pravé	levé	pravé	
470	1 063 801	1 063 802	9 194 432	9 194 433	9 194 434	9 194 435	18 ks

4 Příchytka zad

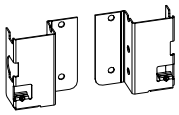

- Ocel, prášková barva

Jmenovitá výška mm	stříbrná		bílá		antracitová		Balení
	levé	pravé	levé	pravé	levé	pravé	
54	9 003 473	9 003 474	9 194 623	9 194 624	9 194 625	9 194 626	40 ks

2 Příchytka čela

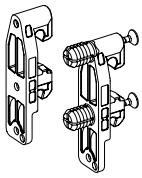

- Plast bílý

Typ montáže	Obj. číslo	Balení
k přišroubování	1 065 191	400 ks
s rozpěrnými pouzdry	1 061 450	400 ks

Upozornění

- Výsuvy Quadro 53 - 63
- Push to open Silent 64 - 65
- Čela vnitřní zásuvky 66 - 67
- Záda 67
- Dekorativní doplňky 68 - 72
- Ostatní příslušenství 73 - 74
- Vnitřní vybavení pro zásuvky 77 - 88
- Řešení pro vybrání pod dřez 89 - 93

hettich.com/short/6077da

3 Krytky

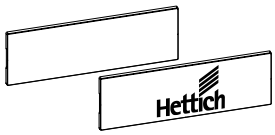

- Krytky lze po dohodě dodat s individuálním potiskem
- Plast

Barva zásuvek	Povrchová úprava	Obj. číslo	Balení
stříbrná	šedá s logem Hettich	**9 194 646**	300 ks
stříbrná	šedá	**9 194 643**	300 ks
bílá	bílá s logem Hettich	**9 194 647**	300 ks
bílá	bílá	**9 194 644**	300 ks
antracitová	tmavošedá s logem Hettich	**9 194 648**	300 ks
antracitová	tmavošedá	**9 194 645**	300 ks

Upozornění

- Výsuvy Quadro 53 - 63
- Push to open Silent 64 - 65
- Čela vnitřní zásuvky 66 - 67
- Záda 67
- Dekorativní doplňky 68 - 72
- Ostatní příslušenství 73 - 74
- Vnitřní vybavení pro zásuvky 77 - 88
- Řešení pro vybrání pod dřez 89 - 93

hettich.com/short/6077da

Systém zásuvek s dvojitými boky InnoTech Atira

- **Zásuvka, výška 70 mm**
- **Ocel, prášková barva stříbrná, bílá, antracitová**

Vestavné rozměry

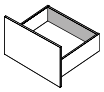

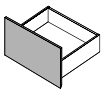

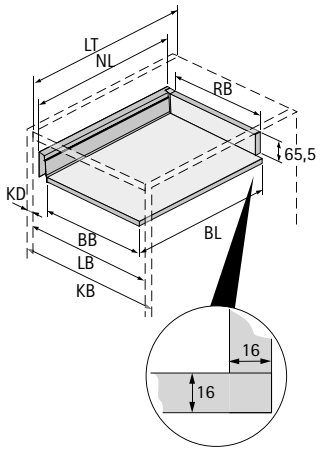

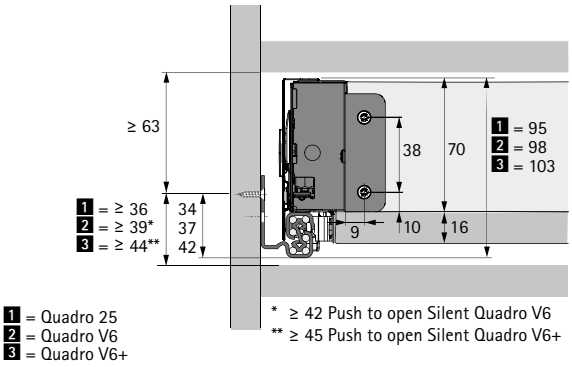

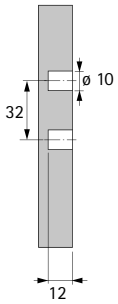

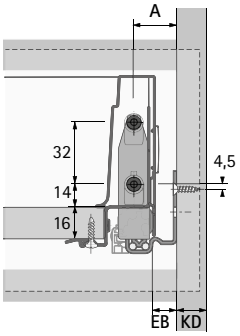

BB Šířka dna	RB Šířka zad	LB Vnitřní šířka
BL Délka dna	NL Jmenovitá délka	LT Vnitřní hloubka
KB Šířka korpusu	KD Tloušťka boku korpusu	EB Vestavná šířka

KD	16	18	19
EB	12,5	10,5	9,5
A	23	21	20

Rozměr	mm
BL	NL +10
BB	LB - 2 x EB - 51,5
RB	LB - 2 x EB - 63

Pozice pro upevnění výsuvů Quadro V6

Jmenovitá délka mm	Rozteč otvorů b1 mm
260	160
300	160
350	160
420	224
470	256
520	256

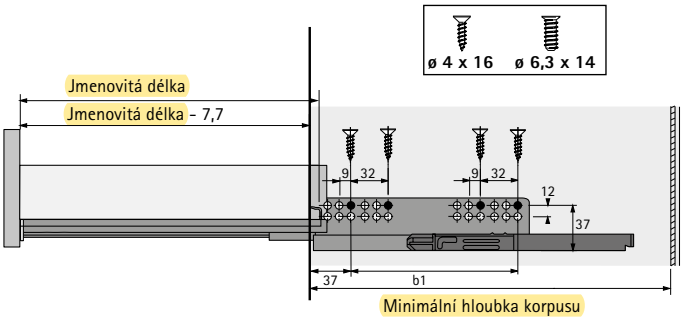

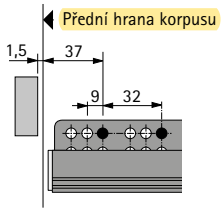

Poznámka:
Další informace viz kapitola Výsuvy.

Systém zásuvek s dvojitými boky InnoTech Atira

- **Zásuvka, výška 70 mm**
- **Ocel, prášková barva stříbrná, bílá, antracitová**

Zásuvky, balení v sadách

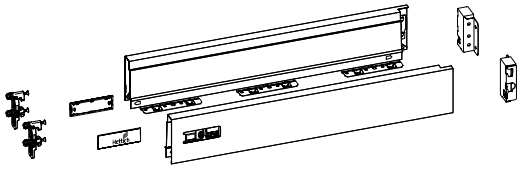

Sada obsahuje:
- 1 sada boků, levý a pravý
- 2 ks příchytka čela s rozpěrnými pouzdry
- 2 ks krytka, plast šedý s logem Hettich
- 1 sada příchytka zad, levá a pravá
- Upevňovací materiál

Jmenovitá délka mm	Obj. číslo / barva			Balení
	stříbrná	bílá	antracitová	
260	9 307 101	9 307 133	9 307 119	1 sada
300	9 307 105	9 307 135	9 307 122	1 sada
350	9 307 108	9 307 137	9 307 123	1 sada
420	9 307 110	9 307 139	9 307 125	1 sada
470	9 307 113	9 307 140	9 307 127	1 sada
520	9 307 115	9 307 142	9 307 129	1 sada
620	9 307 117	9 307 144	9 307 131	1 sada

1 Boky zásuvek, velkobalení

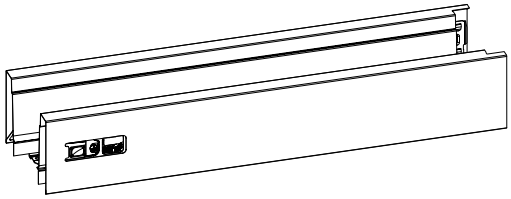

- Integrované výškové a stranové seřízení
- Ocel, prášková barva

Jmenovitá délka mm	stříbrná		bílá		antracitová		Balení
	levé	pravé	levé	pravé	levé	pravé	
260	9 194 390	9 194 391	9 194 404	9 194 405	9 194 418	9 194 419	18 ks
300	9 194 392	9 194 393	9 194 406	9 194 407	9 194 420	9 194 421	18 ks
350	9 194 394	9 194 395	9 194 408	9 194 409	9 194 422	9 194 423	18 ks
420	9 194 396	9 194 397	9 194 410	9 194 411	9 194 424	9 194 425	18 ks
470	9 194 398	9 194 399	9 194 412	9 194 413	9 194 426	9 194 427	18 ks
520	9 194 400	9 194 401	9 194 414	9 194 415	9 194 428	9 194 429	18 ks
620	9 194 402	9 194 403	9 194 416	9 194 417	9 194 430	9 194 431	18 ks

Upozornění

- Výsuvy Quadro 53 - 63
- Push to open Silent 64 - 65
- Čela vnitřní zásuvky 66 - 67
- Záda 67
- Dekorativní doplňky 68 - 72
- Ostatní příslušenství 73 - 74
- Vnitřní vybavení pro zásuvky 77 - 88
- Řešení pro vybrání pod dřez 89 - 93

hettich.com/short/13aee4

Systém zásuvek s dvojitými boky InnoTech Atira

- **Zásuvka, výška 70 mm**
- **Ocel, prášková barva stříbrná, bílá, antracitová**

4 Příchytka zad

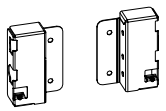

- Ocel, prášková barva

Jmenovitá výška mm	stříbrná		bílá		antracitová		Balení
	levé	pravé	levé	pravé	levé	pravé	
70	1 062 501	1 062 502	9 194 627	9 194 628	9 194 629	9 194 630	40 ks

2 Příchytka čela

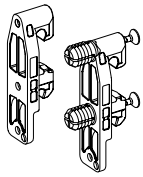

- Plast bílý

Typ montáže	Obj. číslo	Balení
k přišroubování	1 065 191	400 ks
s rozpěrnými pouzdry	1 061 450	400 ks

3 Krytky

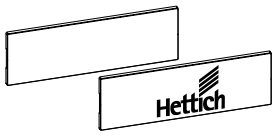

- Krytky lze po dohodě dodat s individuálním potiskem
- Plast

Barva zásuvek	Povrchová úprava	Obj. číslo	Balení
stříbrná	šedá s logem Hettich	9 194 646	300 ks
stříbrná	šedá	9 194 643	300 ks
bílá	bílá s logem Hettich	9 194 647	300 ks
bílá	bílá	9 194 644	300 ks
antracitová	tmavošedá s logem Hettich	9 194 648	300 ks
antracitová	tmavošedá	9 194 645	300 ks

Upozornění

- Výsuvy Quadro 53 - 63
- Push to open Silent 64 - 65
- Čela vnitřní zásuvky 66 - 67
- Záda 67
- Dekorativní doplňky 68 - 72
- Ostatní příslušenství 73 - 74
- Vnitřní vybavení pro zásuvky 77 - 88
- Řešení pro vybrání pod dřez 89 - 93

hettich.com/short/13aee4

Hettich

Systém zásuvek s dvojitými boky InnoTech Atira

- **Vysoká zásuvka s relingem, výška 144 mm**
- **Ocel, prášková barva stříbrná, bílá, antracitová**

Vestavné rozměry

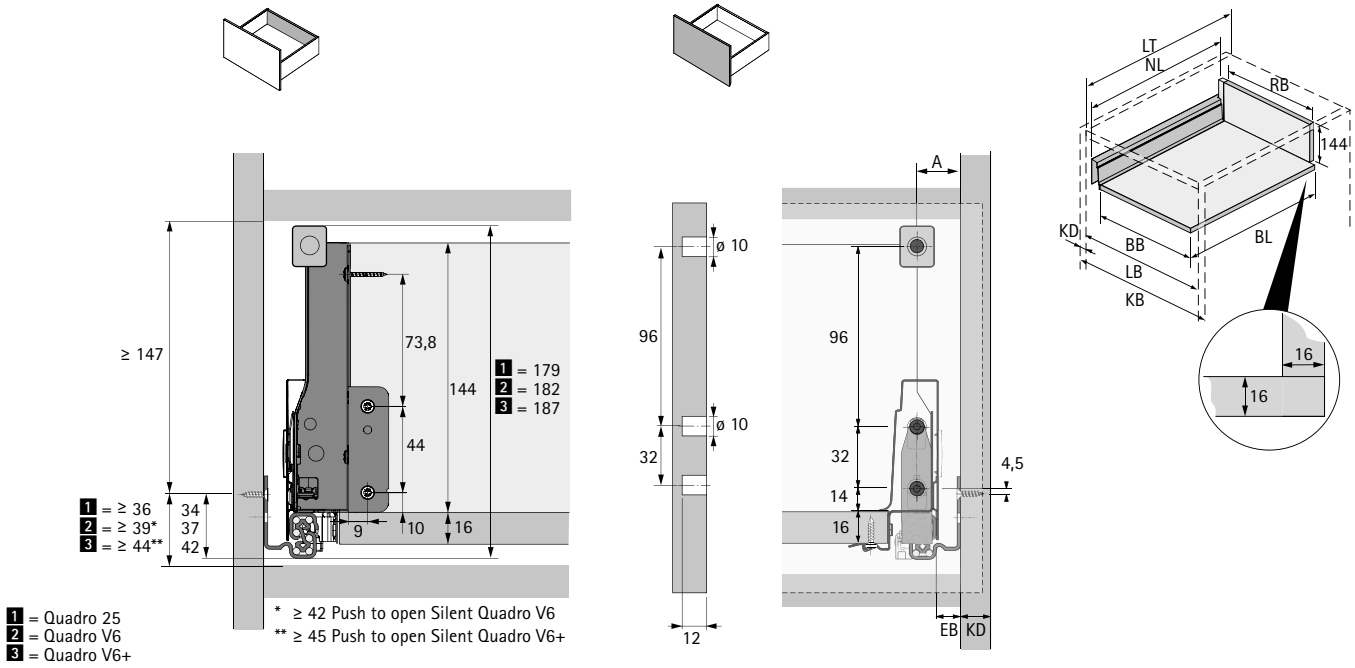

BB Šířka dna	RB Šířka zad	LB Vnitřní šířka
BL Délka dna	NL Jmenovitá délka	LT Vnitřní hloubka
KB Šířka korpusu	KD Tloušťka boku korpusu	EB Vestavná šířka

KD	16	18	19
EB	12,5	10,5	9,5
A	23	21	20

Rozměr	mm
BL	NL +10
BB	LB - 2 x EB - 51,5
RB	LB - 2 x EB - 63

Pozice pro upevnění výsuvů Quadro V6

Jmenovitá délka mm	Rozteč otvorů b1 mm
260	160
300	160
350	160
420	224
470	256
520	256

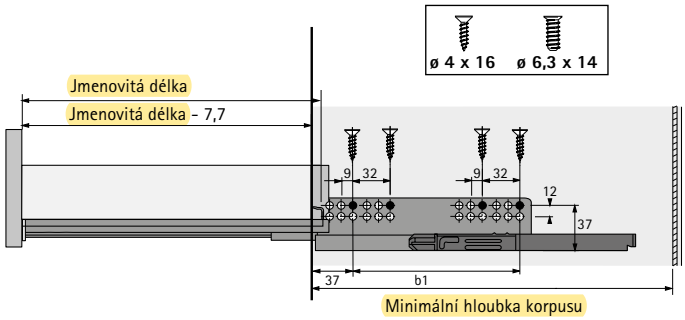

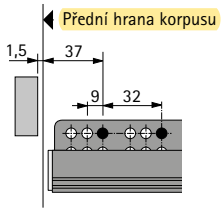

Poznámka:
Další informace viz kapitola Výsuvy.

Systém zásuvek s dvojitými boky InnoTech Atira

- **Vysoká zásuvka s relingem, výška 144 mm**
- **Ocel, prášková barva stříbrná, bílá, antracitová**

Vysoká zásuvka, balení v sadách

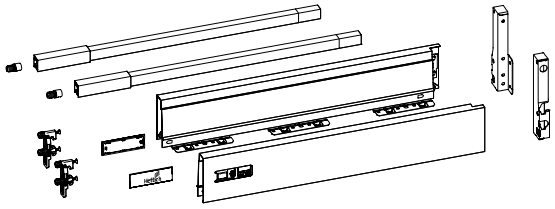

Sada obsahuje:
- 1 sada boků, levý a pravý
- 2 ks příchytka čela s rozpěrnými pouzdry
- 2 ks krytka, plast šedý s logem Hettich
- 1 pár podélný reling, levý a pravý
- 2 ks příchytka čela, s rozpěrnými pouzdry pro podélný reling
- 1 sada příchytka zad, levá a pravá
- Upevňovací materiál

Jmenovitá délka mm	Obj. číslo / barva			Balení
	stříbrná	bílá	antracitová	
260	9 307 202	9 307 216	9 307 209	1 sada
300	9 307 203	9 307 217	9 307 210	1 sada
350	9 307 204	9 307 218	9 307 211	1 sada
420	9 307 205	9 307 219	9 307 212	1 sada
470	9 307 206	9 307 220	9 307 213	1 sada
520	9 307 207	9 307 221	9 307 214	1 sada
620	9 307 208	9 307 222	9 307 215	1 sada

1 Boky zásuvek, velkobalení

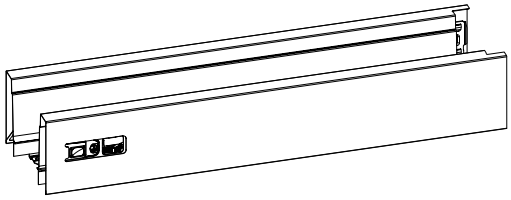

- Integrované výškové a stranové seřízení
- Ocel, prášková barva

Jmenovitá délka mm	stříbrná		bílá		antracitová		Balení
	levé	pravé	levé	pravé	levé	pravé	
260	9 194 390	9 194 391	9 194 404	9 194 405	9 194 418	9 194 419	18 ks
300	9 194 392	9 194 393	9 194 406	9 194 407	9 194 420	9 194 421	18 ks
350	9 194 394	9 194 395	9 194 408	9 194 409	9 194 422	9 194 423	18 ks
420	9 194 396	9 194 397	9 194 410	9 194 411	9 194 424	9 194 425	18 ks
470	9 194 398	9 194 399	9 194 412	9 194 413	9 194 426	9 194 427	18 ks
520	9 194 400	9 194 401	9 194 414	9 194 415	9 194 428	9 194 429	18 ks
620	9 194 402	9 194 403	9 194 416	9 194 417	9 194 430	9 194 431	18 ks

Upozornění

- Výsuvy Quadro 53 - 63
- Push to open Silent 64 - 65
- Čela vnitřní zásuvky 66 - 67
- Záda 67
- Dekorativní doplňky 68 - 72
- Ostatní příslušenství 73 - 74
- Vnitřní vybavení pro zásuvky 77 - 88
- Řešení pro vybrání pod dřez 89 - 93

hettich.com/short/335697

4 Příchytka zad

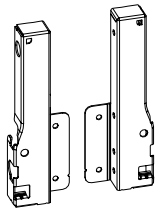

- Ocel, prášková barva

Jmenovitá výška mm	stříbrná		bílá		antracitová		Balení
	levé	pravé	levé	pravé	levé	pravé	
144	9 007 355	9 007 356	9 194 635	9 194 636	9 194 637	9 194 638	40 ks

2 Příchytka čela

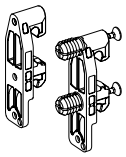

- Plast bílý

Typ montáže	Obj. číslo	Balení
k přišroubování	1 065 191	400 ks
s rozpěrnými pouzdry	1 061 450	400 ks

6 Příchytka čela pro podélný reling

- Plast bílý

Typ montáže	Obj. číslo	Balení
k přišroubování	9 002 503	400 ks
s rozpěrnými pouzdry	1 061 965	400 ks

3 Krytky

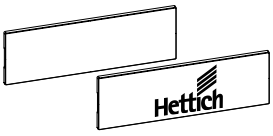

- Krytky lze po dohodě dodat s individuálním potiskem
- Plast

Barva zásuvek	Povrchová úprava	Obj. číslo	Balení
stříbrná	šedá s logem Hettich	9 194 646	300 ks
stříbrná	šedá	9 194 643	300 ks
bílá	bílá s logem Hettich	9 194 647	300 ks
bílá	bílá	9 194 644	300 ks
antracitová	tmavošedá s logem Hettich	9 194 648	300 ks
antracitová	tmavošedá	9 194 645	300 ks

Upozornění

- Výsuvy Quadro 53 - 63
- Push to open Silent 64 - 65
- Čela vnitřní zásuvky 66 - 67
- Záda 67
- Dekorativní doplňky 68 - 72
- Ostatní příslušenství 73 - 74
- Vnitřní vybavení pro zásuvky 77 - 88
- Řešení pro vybrání pod dřez 89 - 93

hettich.com/short/335697

Systém zásuvek s dvojitými boky InnoTech Atira

- **Vysoká zásuvka s relingem, výška 144 mm**
- **Ocel, prášková barva stříbrná, bílá, antracitová**

5 Podélný reling

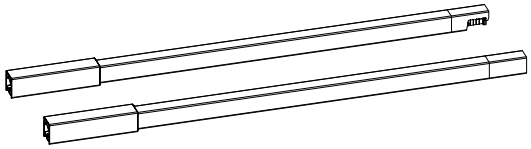

- Ocel, prášková barva

Jmenovitá délka mm	stříbrná		bílá		antracitová		Balení
	levé	pravé	levé	pravé	levé	pravé	
260	9 194 522	9 194 523	9 194 536	9 194 537	9 194 550	9 194 551	80 ks
300	9 194 524	9 194 525	9 194 538	9 194 539	9 194 552	9 194 553	80 ks
350	9 194 526	9 194 527	9 194 540	9 194 541	9 194 554	9 194 555	80 ks
420	9 194 528	9 194 529	9 194 542	9 194 543	9 194 556	9 194 557	80 ks
470	9 194 530	9 194 531	9 194 544	9 194 545	9 194 558	9 194 559	80 ks
520	9 194 532	9 194 533	9 194 546	9 194 547	9 194 560	9 194 561	80 ks
620	9 194 534	9 194 535	9 194 548	9 194 549	9 194 562	9 194 563	80 ks

7 Adaptér TopSide

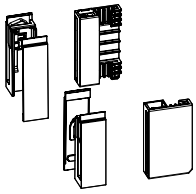

- Pro použití 9 TopSide kov, 8 TopSide sklo nebo TopSide z individuálního materiálu
- Plast

Sada obsahuje:

- 1 sada přední adaptér, levý a pravý
- 1 sada zadní adaptér, levý a pravý

Jmenovitá výška mm	Obj. číslo			Balení
	šedá	bílá	antracitová	
144	9 194 657	9 194 658	9 194 659	1 sada

8 TopSide sklo

- 7 Adaptéry TopSide je třeba objednat zvlášť
- Plavené sklo čiré

Sada obsahuje:

- 2 ks TopSide

Jmenovitá délka mm	Obj. číslo	Balení
260	9 194 663	1 sada
300	9 194 664	1 sada
350	9 194 665	1 sada
420	9 194 666	1 sada
470	9 194 667	1 sada
520	9 194 668	1 sada
620	9 194 669	1 sada

Upozornění

- Výsuvy Quadro 53 - 63
- Push to open Silent 64 - 65
- Čela vnitřní zásuvky 66 - 67
- Záda 67
- Dekorativní doplňky 68 - 72
- Ostatní příslušenství 73 - 74
- Vnitřní vybavení pro zásuvky 77 - 88
- Řešení pro vybrání pod dřez 89 - 93

hettich.com/short/335697

- **Vysoká zásuvka s relingem, výška 144 mm**
- **Ocel, prášková barva stříbrná, bílá, antracitová**

9 Top Side kov

- 7 Adaptéry TopSide je třeba objednat zvlášť

Sada obsahuje:
- 2 ks TopSide

Jmenovitá délka mm	Obj. číslo / barva			Balení
	stříbrná	bílá	antracitová	
260	9 194 677	9 194 684	9 194 691	1 sada
300	9 194 678	9 194 685	9 194 692	1 sada
350	9 194 679	9 194 686	9 194 693	1 sada
420	9 194 680	9 194 687	9 194 694	1 sada
470	9 194 681	9 194 688	9 194 695	1 sada
520	9 194 682	9 194 689	9 194 696	1 sada
620	9 194 683	9 194 690	9 194 697	1 sada

Upozornění

- Výsuvy Quadro 53 - 63
- Push to open Silent 64 - 65
- Čela vnitřní zásuvky 66 - 67
- Záda 67
- Dekorativní doplňky 68 - 72
- Ostatní příslušenství 73 - 74
- Vnitřní vybavení pro zásuvky 77 - 88
- Řešení pro vybrání pod dřez 89 - 93

hettich.com/short/335697

Hettich

Systém zásuvek s dvojitými boky InnoTech Atira

- **Vysoká zásuvka s DesignSide, výška 144 mm**
- **Ocel, prášková barva stříbrná, bílá, antracitová**

Vestavné rozměry

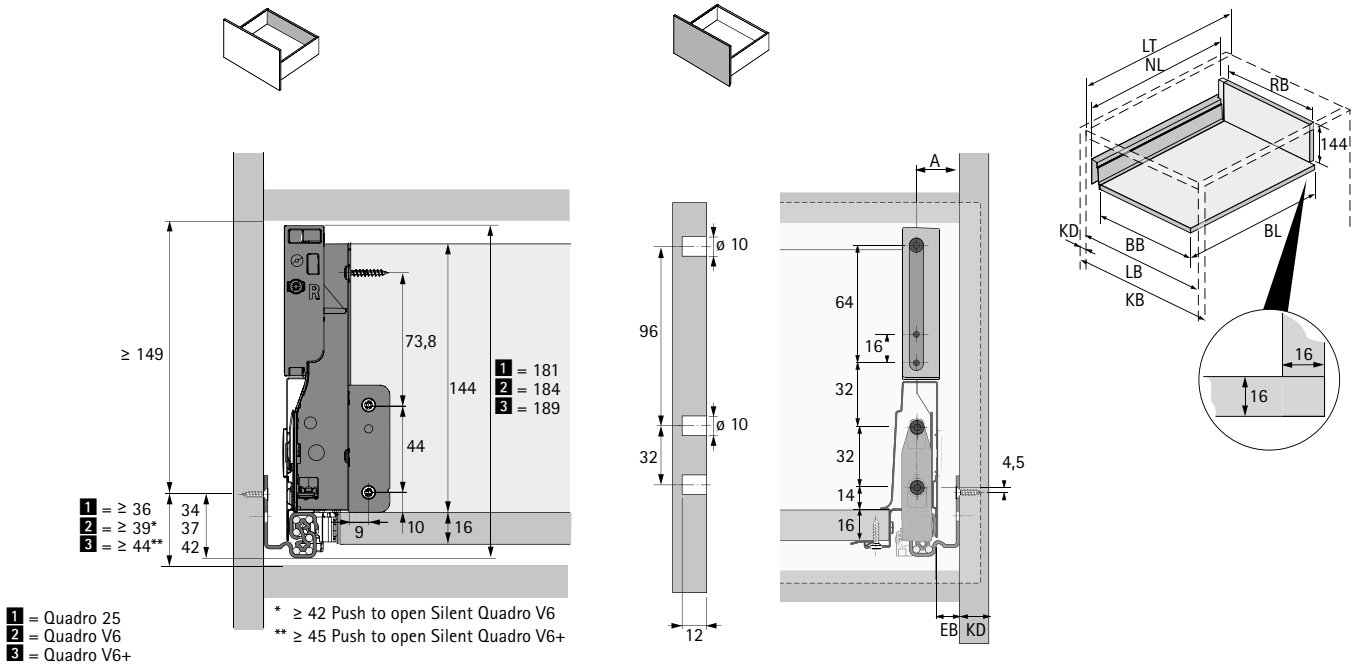

BB Šířka dna	RB Šířka zad	LB Vnitřní šířka
BL Délka dna	NL Jmenovitá délka	LT Vnitřní hloubka
KB Šířka korpusu	KD Tloušťka boku korpusu	EB Vestavná šířka

KD	16	18	19
EB	12,5	10,5	9,5
A	23	21	20

Rozměr	mm
BL	NL +10
BB	LB - 2 x EB - 51,5
RB	LB - 2 x EB - 63

Pozice pro upevnění výsuvů Quadro V6

Jmenovitá délka mm	Rozteč otvorů b1 mm
260	160
300	160
350	160
420	224
470	256
520	256

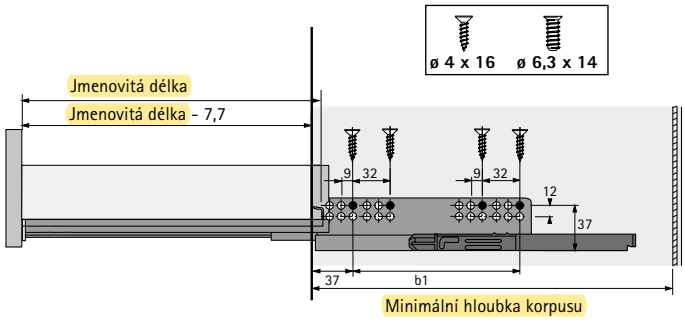

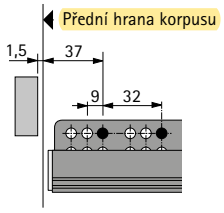

Poznámka:
Další informace viz kapitola Výsuvy.

Systém zásuvek s dvojitými boky InnoTech Atira

- **Vysoká zásuvka s DesignSide, výška 144 mm**
- **Ocel, prášková barva stříbrná, bílá, antracitová**

1 Boky zásuvky výška 70 mm

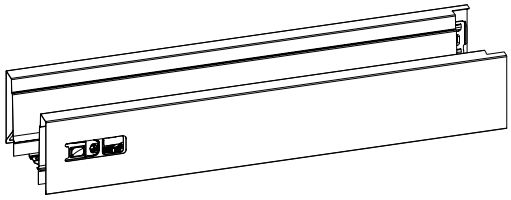

- Integrované výškové a stranové seřízení
- Ocel, prášková barva

Jmenovitá délka mm	stříbrná		bílá		antracitová		Balení
	levé	pravé	levé	pravé	levé	pravé	
260	9 194 390	9 194 391	9 194 404	9 194 405	9 194 418	9 194 419	18 ks
300	9 194 392	9 194 393	9 194 406	9 194 407	9 194 420	9 194 421	18 ks
350	9 194 394	9 194 395	9 194 408	9 194 409	9 194 422	9 194 423	18 ks
420	9 194 396	9 194 397	9 194 410	9 194 411	9 194 424	9 194 425	18 ks
470	9 194 398	9 194 399	9 194 412	9 194 413	9 194 426	9 194 427	18 ks
520	9 194 400	9 194 401	9 194 414	9 194 415	9 194 428	9 194 429	18 ks
620	9 194 402	9 194 403	9 194 416	9 194 417	9 194 430	9 194 431	18 ks

4 Příchytka zad

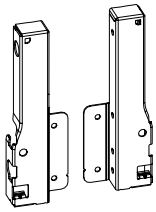

- Ocel, prášková barva

Jmenovitá výška mm	stříbrná		bílá		antracitová		Balení
	levé	pravé	levé	pravé	levé	pravé	
144	9 007 355	9 007 356	9 194 635	9 194 636	9 194 637	9 194 638	40 ks

2 Příchytka čela

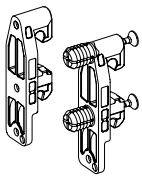

- Plast bílý

Typ montáže	Obj. číslo	Balení
k přišroubování	1 065 191	400 ks
s rozpěrnými pouzdry	1 061 450	400 ks

Upozornění

- Výsuvy Quadro 53 - 63
- Push to open Silent 64 - 65
- Čela vnitřní zásuvky 66 - 67
- Záda 67
- Dekorativní doplňky 68 - 72
- Ostatní příslušenství 73 - 74
- Vnitřní vybavení pro zásuvky 77 - 88
- Řešení pro vybrání pod dřez 89 - 93

hettich.com/short/a92ae2

3 Krytky

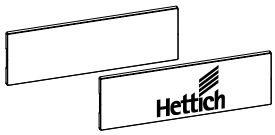

- Krytky lze po dohodě dodat s individuálním potiskem
- Plast

Barva zásuvek	Povrchová úprava	Obj. číslo	Balení
stříbrná	šedá s logem Hettich	**9 194 646**	300 ks
stříbrná	šedá	**9 194 643**	300 ks
bílá	bílá s logem Hettich	**9 194 647**	300 ks
bílá	bílá	**9 194 644**	300 ks
antracitová	tmavošedá s logem Hettich	**9 194 648**	300 ks
antracitová	tmavošedá	**9 194 645**	300 ks

11 DesignSide sklo

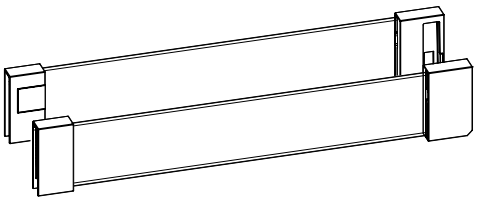

- Plavené sklo čiré s předmontovanými adaptéry, plast bílý
- Tloušťka materiálu 6 mm

Sada obsahuje:
- 1 sada DesignSide s předmontovanými adaptéry, levý a pravý
- 2 ks příchytka čela s rozpěrnými pouzdry
- 2 ks příchytka čela k přišroubování

Jmenovitá délka mm	Obj. číslo / barva			Balení
	stříbrná	bílá	antracitová	
260	**9 194 797**	**9 194 804**	**9 194 811**	1 sada
300	**9 194 798**	**9 194 805**	**9 194 812**	1 sada
350	**9 194 799**	**9 194 806**	**9 194 813**	1 sada
420	**9 194 800**	**9 194 807**	**9 194 814**	1 sada
470	**9 194 801**	**9 194 808**	**9 194 815**	1 sada
520	**9 194 802**	**9 194 809**	**9 194 816**	1 sada
620	**9 194 803**	**9 194 810**	**9 194 817**	1 sada

Upozornění

- Výsuvy Quadro 53 - 63
- Push to open Silent 64 - 65
- Čela vnitřní zásuvky 66 - 67
- Záda 67
- Dekorativní doplňky 68 - 72
- Ostatní příslušenství 73 - 74
- Vnitřní vybavení pro zásuvky 77 - 88
- Řešení pro vybrání pod dřez 89 - 93

hettich.com/short/a92ae2

Hettich

Systém zásuvek s dvojitými boky InnoTech Atira

- **Vysoká zásuvka s relingem, výška 176 mm**
- **Ocel, prášková barva stříbrná, bílá, antracitová**

Vestavné rozměry

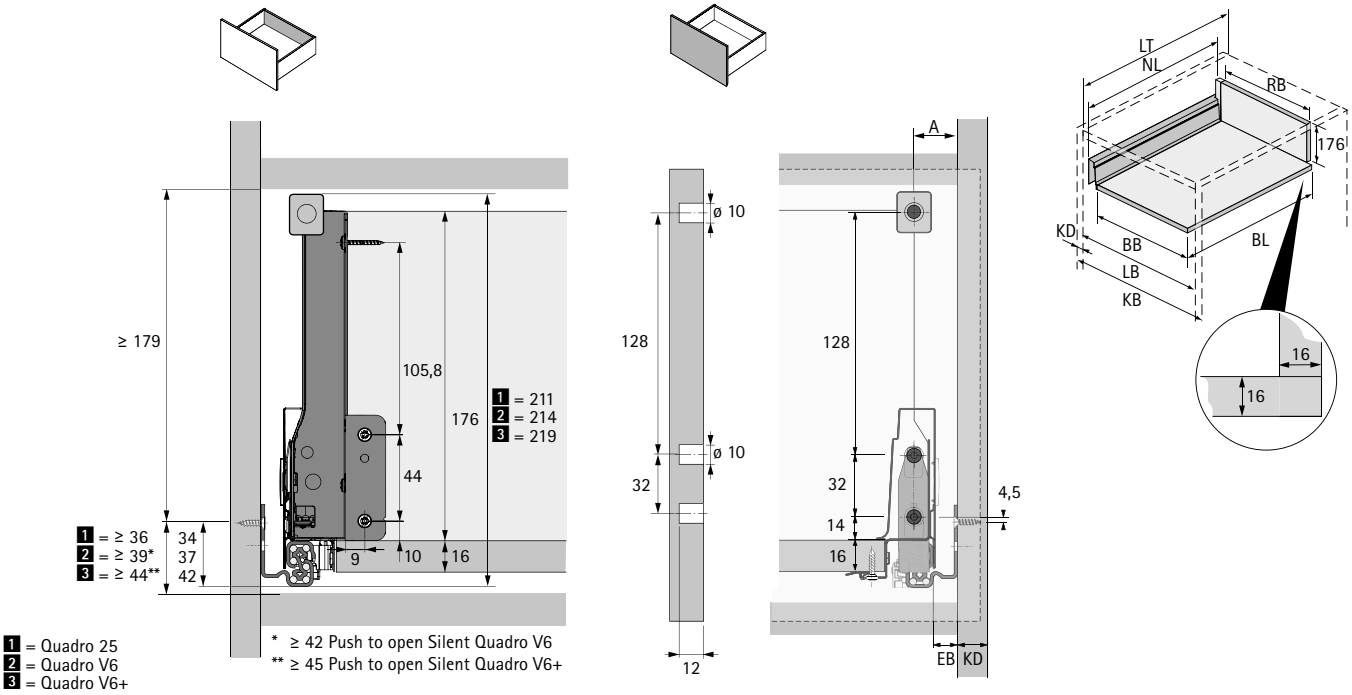

BB Šířka dna	RB Šířka zad	LB Vnitřní šířka
BL Délka dna	NL Jmenovitá délka	LT Vnitřní hloubka
KB Šířka korpusu	KD Tloušťka boku korpusu	EB Vestavná šířka

KD	16	18	19
EB	12,5	10,5	9,5
A	23	21	20

Rozměr	mm
BL	NL +10
BB	LB - 2 x EB - 51,5
RB	LB - 2 x EB - 63

Pozice pro upevnění výsuvů Quadro V6

Jmenovitá délka mm	Rozteč otvorů b1 mm
260	160
300	160
350	160
420	224
470	256
520	256

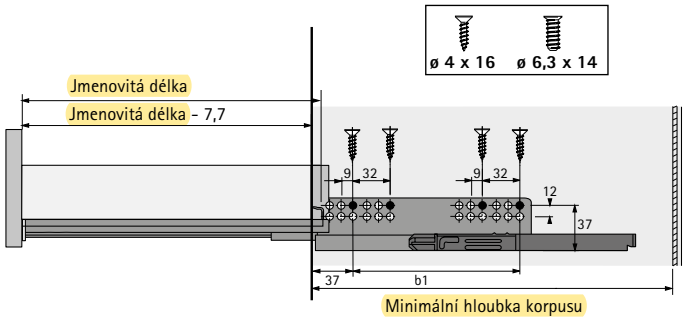

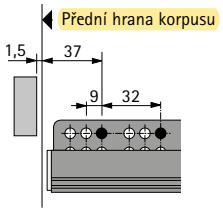

Poznámka:
Další informace viz kapitola Výsuvy.

Systém zásuvek s dvojitými boky InnoTech Atira

- **Vysoká zásuvka s relingem, výška 176 mm**
- **Ocel, prášková barva stříbrná, bílá, antracitová**

Vysoká zásuvka, balení v sadách

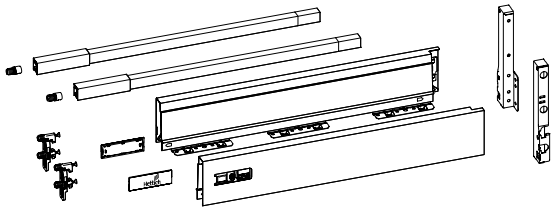

Sada obsahuje:
- 1 sada boků, levý a pravý
- 2 ks příchytka čela s rozpěrnými pouzdry
- 2 ks krytka, plast šedý s logem Hettich
- 1 pár podélný reling, levý a pravý
- 2 ks příchytka čela, s rozpěrnými pouzdry pro podélný reling
- 1 sada příchytka zad, levá a pravá
- Upevňovací materiál

Jmenovitá délka mm	Obj. číslo / barva			Balení
	stříbrná	bílá	antracitová	
260	9 307 223	9 307 237	9 307 230	1 sada
300	9 307 224	9 307 238	9 307 231	1 sada
350	9 307 225	9 307 239	9 307 232	1 sada
420	9 307 226	9 307 240	9 307 233	1 sada
470	9 307 227	9 307 241	9 307 234	1 sada
520	9 307 228	9 307 242	9 307 235	1 sada
620	9 307 229	9 307 243	9 307 236	1 sada

1 Boky zásuvek, velkobalení

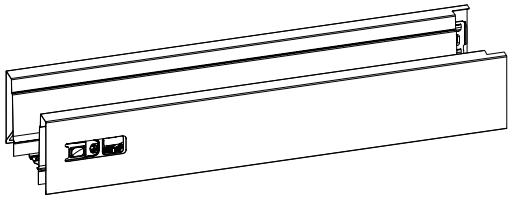

- Integrované výškové a stranové seřízení
- Ocel, prášková barva

Jmenovitá délka mm	stříbrná		bílá		antracitová		Balení
	levé	pravé	levé	pravé	levé	pravé	
260	9 194 390	9 194 391	9 194 404	9 194 405	9 194 418	9 194 419	18 ks
300	9 194 392	9 194 393	9 194 406	9 194 407	9 194 420	9 194 421	18 ks
350	9 194 394	9 194 395	9 194 408	9 194 409	9 194 422	9 194 423	18 ks
420	9 194 396	9 194 397	9 194 410	9 194 411	9 194 424	9 194 425	18 ks
470	9 194 398	9 194 399	9 194 412	9 194 413	9 194 426	9 194 427	18 ks
520	9 194 400	9 194 401	9 194 414	9 194 415	9 194 428	9 194 429	18 ks
620	9 194 402	9 194 403	9 194 416	9 194 417	9 194 430	9 194 431	18 ks

Upozornění

- Výsuvy Quadro 53 - 63
- Push to open Silent 64 - 65
- Čela vnitřní zásuvky 66 - 67
- Záda 67
- Dekorativní doplňky 68 - 72
- Ostatní příslušenství 73 - 74
- Vnitřní vybavení pro zásuvky 77 - 88
- Řešení pro vybrání pod dřez 89 - 93

hettich.com/short/9a9ed1

Systém zásuvek s dvojitými boky InnoTech Atira

- **Vysoká zásuvka s relingem, výška 176 mm**
- **Ocel, prášková barva stříbrná, bílá, antracitová**

4 Příchytka zad

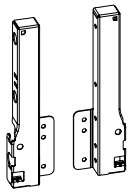

- Ocel, prášková barva

Jmenovitá výška mm	stříbrná		bílá		antracitová		Balení
	levé	pravé	levé	pravé	levé	pravé	
176	9 027 831	9 027 832	9 194 639	9 194 640	9 194 641	9 194 642	40 ks

2 Příchytka čela

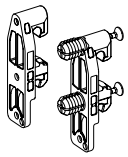

- Plast bílý

Typ montáže	Obj. číslo	Balení
k přišroubování	1 065 191	400 ks
s rozpěrnými pouzdry	1 061 450	400 ks

6 Příchytka čela pro podélný reling

- Plast bílý

Typ montáže	Obj. číslo	Balení
k přišroubování	9 002 503	400 ks
s rozpěrnými pouzdry	1 061 965	400 ks

3 Krytky

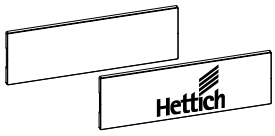

- Krytky lze po dohodě dodat s individuálním potiskem
- Plast

Barva zásuvek	Povrchová úprava	Obj. číslo	Balení
stříbrná	šedá s logem Hettich	9 194 646	300 ks
stříbrná	šedá	9 194 643	300 ks
bílá	bílá s logem Hettich	9 194 647	300 ks
bílá	bílá	9 194 644	300 ks
antracitová	tmavošedá s logem Hettich	9 194 648	300 ks
antracitová	tmavošedá	9 194 645	300 ks

Upozornění

- Výsuvy Quadro 53 - 63
- Push to open Silent 64 - 65
- Čela vnitřní zásuvky 66 - 67
- Záda 67
- Dekorativní doplňky 68 - 72
- Ostatní příslušenství 73 - 74
- Vnitřní vybavení pro zásuvky 77 - 88
- Řešení pro vybrání pod dřez 89 - 93

hettich.com/short/9a9ed1

Systém zásuvek s dvojitými boky InnoTech Atira

- **Vysoká zásuvka s relingem, výška 176 mm**
- **Ocel, prášková barva stříbrná, bílá, antracitová**

5 Podélný reling

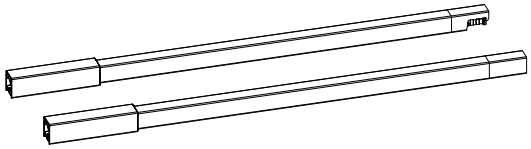

- Ocel, prášková barva

Jmenovitá délka mm	stříbrná		bílá		antracitová		Balení
	levé	pravé	levé	pravé	levé	pravé	
260	9 194 522	9 194 523	9 194 536	9 194 537	9 194 550	9 194 551	80 ks
300	9 194 524	9 194 525	9 194 538	9 194 539	9 194 552	9 194 553	80 ks
350	9 194 526	9 194 527	9 194 540	9 194 541	9 194 554	9 194 555	80 ks
420	9 194 528	9 194 529	9 194 542	9 194 543	9 194 556	9 194 557	80 ks
470	9 194 530	9 194 531	9 194 544	9 194 545	9 194 558	9 194 559	80 ks
520	9 194 532	9 194 533	9 194 546	9 194 547	9 194 560	9 194 561	80 ks
620	9 194 534	9 194 535	9 194 548	9 194 549	9 194 562	9 194 563	80 ks

7 Adaptér TopSide

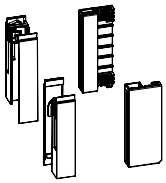

- Pro použití 9 TopSide kov, 8 TopSide sklo nebo TopSide z individuálního materiálu
- Plast

Sada obsahuje:

- 1 sada přední adaptér, levý a pravý
- 1 sada zadní adaptér, levý a pravý

Jmenovitá výška mm	Obj. číslo			Balení
	stříbrná	bílá	antracitová	
176	9 194 660	9 194 661	9 194 662	1 sada

8 TopSide sklo

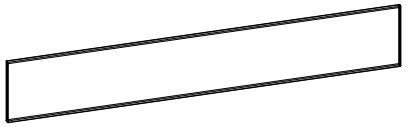

- 7 Adaptéry TopSide je třeba objednat zvlášť
- Plavené sklo čiré

Sada obsahuje:

- 2 ks TopSide

Jmenovitá délka mm	Obj. číslo	Balení
260	9 194 670	1 sada
300	9 194 671	1 sada
350	9 194 672	1 sada
420	9 194 673	1 sada
470	9 194 674	1 sada
520	9 194 675	1 sada
620	9 194 676	1 sada

Upozornění

- Výsuvy Quadro 53 - 63
- Push to open Silent 64 - 65
- Čela vnitřní zásuvky 66 - 67
- Záda 67
- Dekorativní doplňky 68 - 72
- Ostatní příslušenství 73 - 74
- Vnitřní vybavení pro zásuvky 77 - 88
- Řešení pro vybrání pod dřez 89 - 93

hettich.com/short/9a9ed1

- **Vysoká zásuvka s relingem, výška 176 mm**
- **Ocel, prášková barva stříbrná, bílá, antracitová**

9 Top Side kov

- 7 Adaptéry TopSide je třeba objednat zvlášť

Sada obsahuje:
- 2 ks TopSide

Jmenovitá délka mm	Obj. číslo / barva			Balení
	stříbrná	**bílá**	**antracitová**	
260	**9 194 698**	**9 194 705**	**9 194 712**	1 sada
300	**9 194 699**	**9 194 706**	**9 194 713**	1 sada
350	**9 194 700**	**9 194 707**	**9 194 714**	1 sada
420	**9 194 701**	**9 194 708**	**9 194 715**	1 sada
470	**9 194 702**	**9 194 709**	**9 194 716**	1 sada
520	**9 194 703**	**9 194 710**	**9 194 717**	1 sada
620	**9 194 704**	**9 194 711**	**9 194 718**	1 sada

Upozornění

- Výsuvy Quadro 53 - 63
- Push to open Silent 64 - 65
- Čela vnitřní zásuvky 66 - 67
- Záda 67
- Dekorativní doplňky 68 - 72
- Ostatní příslušenství 73 - 74
- Vnitřní vybavení pro zásuvky 77 - 88
- Řešení pro vybrání pod dřez 89 - 93

hettich.com/short/9a9ed1

Systém zásuvek s dvojitými boky InnoTech Atira

- **Vysoká zásuvka s DesignSide, výška 176 mm**
- **Ocel, prášková barva stříbrná, bílá, antracitová**

Vestavné rozměry

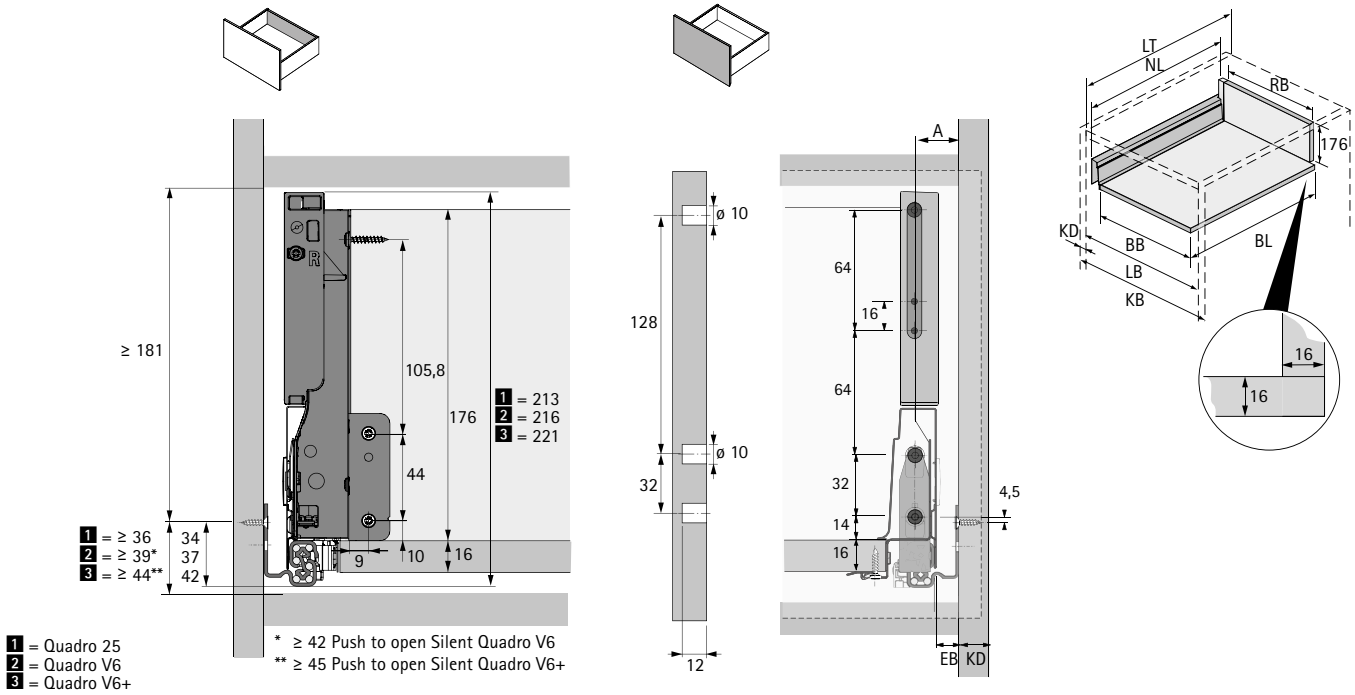

BB Šířka dna	RB Šířka zad	LB Vnitřní šířka
BL Délka dna	NL Jmenovitá délka	LT Vnitřní hloubka
KB Šířka korpusu	KD Tloušťka boku korpusu	EB Vestavná šířka

KD	16	18	19
EB	12,5	10,5	9,5
A	23	21	20

Rozměr	mm
BL	NL +10
BB	LB - 2 x EB - 51,5
RB	LB - 2 x EB - 63

Pozice pro upevnění výsuvů Quadro V6

Jmenovitá délka mm	Rozteč otvorů b1 mm
260	160
300	160
350	160
420	224
470	256
520	256

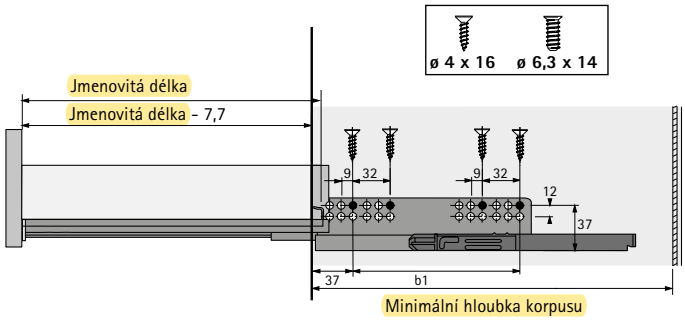

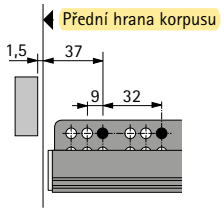

Poznámka:
Další informace viz kapitola Výsuvy.

Systém zásuvek s dvojitými boky InnoTech Atira

- **Vysoká zásuvka s DesignSide, výška 176 mm**
- **Ocel, prášková barva stříbrná, bílá, antracitová**

1 Boky zásuvky výška 70 mm

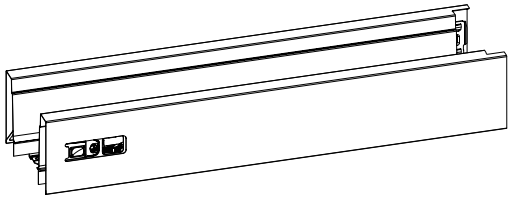

- Integrované výškové a stranové seřízení
- Ocel, prášková barva

Jmenovitá délka mm	stříbrná		bílá		antracitová		Balení
	levé	pravé	levé	pravé	levé	pravé	
260	9 194 390	9 194 391	9 194 404	9 194 405	9 194 418	9 194 419	18 ks
300	9 194 392	9 194 393	9 194 406	9 194 407	9 194 420	9 194 421	18 ks
350	9 194 394	9 194 395	9 194 408	9 194 409	9 194 422	9 194 423	18 ks
420	9 194 396	9 194 397	9 194 410	9 194 411	9 194 424	9 194 425	18 ks
470	9 194 398	9 194 399	9 194 412	9 194 413	9 194 426	9 194 427	18 ks
520	9 194 400	9 194 401	9 194 414	9 194 415	9 194 428	9 194 429	18 ks
620	9 194 402	9 194 403	9 194 416	9 194 417	9 194 430	9 194 431	18 ks

4 Příchytka zad

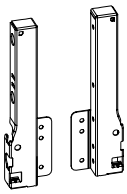

- Ocel, prášková barva

Jmenovitá výška mm	stříbrná		bílá		antracitová		Balení
	levé	pravé	levé	pravé	levé	pravé	
176	9 027 831	9 027 832	9 194 639	9 194 640	9 194 641	9 194 642	40 ks

2 Příchytka čela

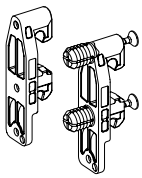

- Plast bílý

Typ montáže	Obj. číslo	Balení
k přišroubování	1 065 191	400 ks
s rozpěrnými pouzdry	1 061 450	400 ks

Upozornění

- Výsuvy Quadro 53 - 63
- Push to open Silent 64 - 65
- Čela vnitřní zásuvky 66 - 67
- Záda 67
- Dekorativní doplňky 68 - 72
- Ostatní příslušenství 73 - 74
- Vnitřní vybavení pro zásuvky 77 - 88
- Řešení pro vybrání pod dřez 89 - 93

hettich.com/short/de79db

Systém zásuvek s dvojitými boky InnoTech Atira

- **Vysoká zásuvka s DesignSide, výška 176 mm**
- **Ocel, prášková barva stříbrná, bílá, antracitová**

3 Krytky

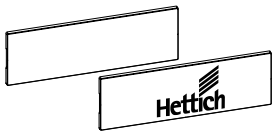

- Krytky lze po dohodě dodat s individuálním potiskem
- Plast

Barva zásuvek	Povrchová úprava	Obj. číslo	Balení
stříbrná	šedá s logem Hettich	**9 194 646**	300 ks
stříbrná	šedá	**9 194 643**	300 ks
bílá	bílá s logem Hettich	**9 194 647**	300 ks
bílá	bílá	**9 194 644**	300 ks
antracitová	tmavošedá s logem Hettich	**9 194 648**	300 ks
antracitová	tmavošedá	**9 194 645**	300 ks

11 DesignSide sklo

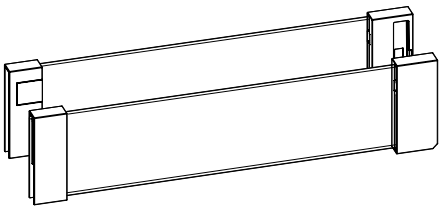

- Plavené sklo čiré s předmontovanými adaptéry, plast bílý
- Tloušťka materiálu 6 mm

Sada obsahuje:

- 1 sada DesignSide s předmontovanými adaptéry, levý a pravý
- 2 ks příchytka čela s rozpěrnými pouzdry
- 2 ks příchytka čela k přišroubování

Jmenovitá délka mm	Obj. číslo / barva			Balení
	stříbrná	**bílá**	**antracitová**	
260	**9 194 818**	**9 194 825**	**9 194 832**	1 sada
300	**9 194 819**	**9 194 826**	**9 194 833**	1 sada
350	**9 194 820**	**9 194 827**	**9 194 834**	1 sada
420	**9 194 821**	**9 194 828**	**9 194 835**	1 sada
470	**9 194 822**	**9 194 829**	**9 194 836**	1 sada
520	**9 194 823**	**9 194 830**	**9 194 837**	1 sada
620	**9 194 824**	**9 194 831**	**9 194 838**	1 sada

Upozornění

- Výsuvy Quadro 53 - 63
- Push to open Silent 64 - 65
- Čela vnitřní zásuvky 66 - 67
- Záda 67
- Dekorativní doplňky 68 - 72
- Ostatní příslušenství 73 - 74
- Vnitřní vybavení pro zásuvky 77 - 88
- Řešení pro vybrání pod dřez 89 - 93

hettich.com/short/de79db

Systém zásuvek s dvojitými boky InnoTech Atira

- **Vysoká zásuvka s relingem pro individuální výšku zad**
- **Ocel, prášková barva stříbrná, bílá, antracitová**

Vestavné rozměry

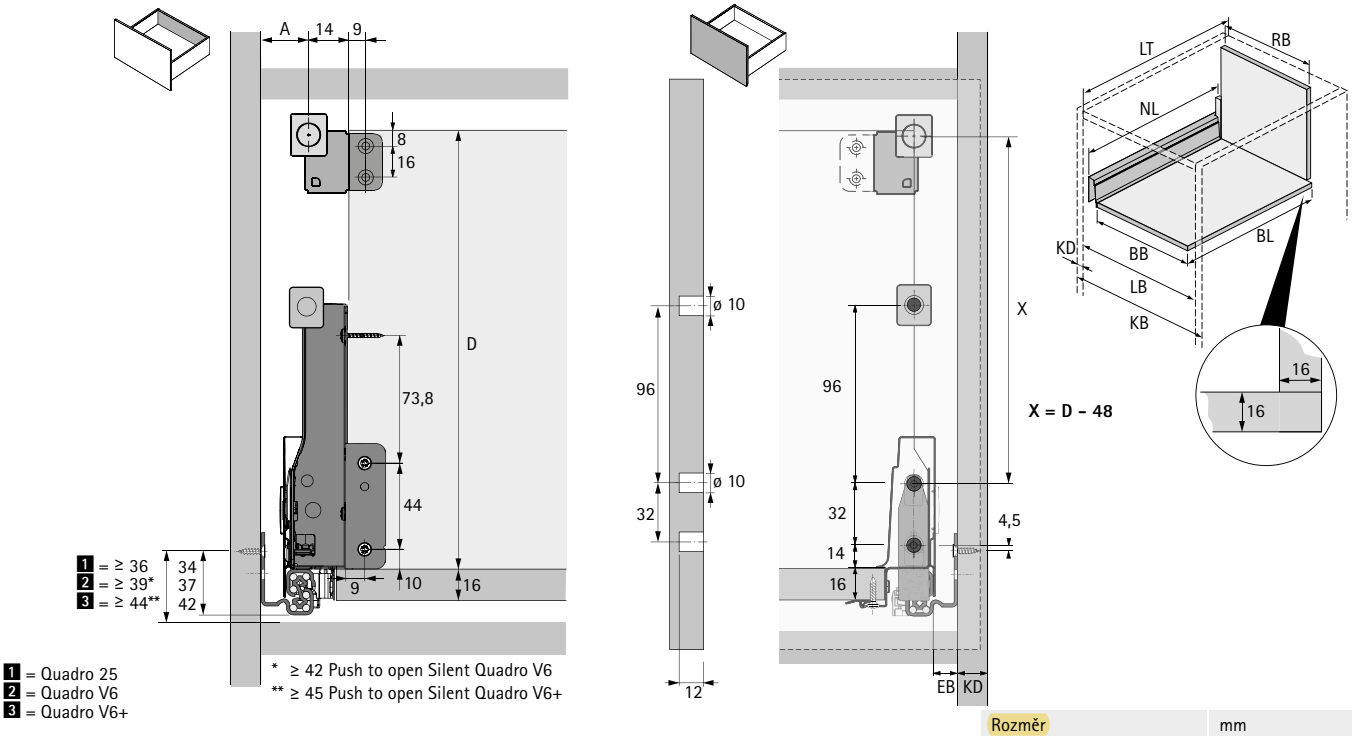

BB Šířka dna	RB Šířka zad	LB Vnitřní šířka
BL Délka dna	NL Jmenovitá délka	LT Vnitřní hloubka
KB Šířka korpusu	KD Tloušťka boku korpusu	EB Vestavná šířka

KD	16	18	19
EB	12,5	10,5	9,5
A	23	21	20

Rozměr	mm
BL	NL +10
BB	LB - 2 x EB - 51,5
RB	LB - 2 x EB - 63

Pozice pro upevnění výsuvů Quadro V6

Jmenovitá délka mm	Rozteč otvorů b1 mm
260	160
300	160
350	160
420	224
470	256
520	256

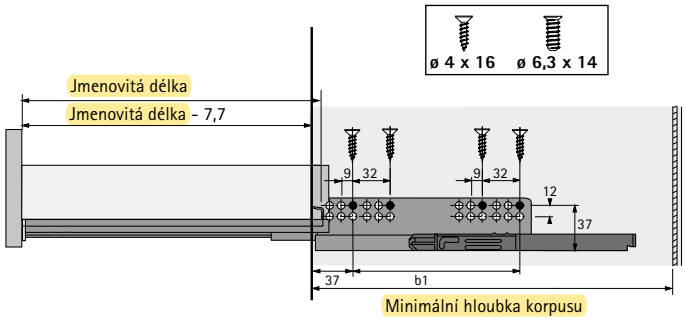

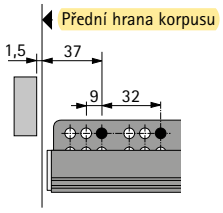

Poznámka:
Další informace viz kapitola Výsuvy.

Systém zásuvek s dvojitými boky InnoTech Atira

- **Vysoká zásuvka s relingem pro individuální výšku zad**
- **Ocel, prášková barva stříbrná, bílá, antracitová**

1 Boky zásuvky výška 70 mm

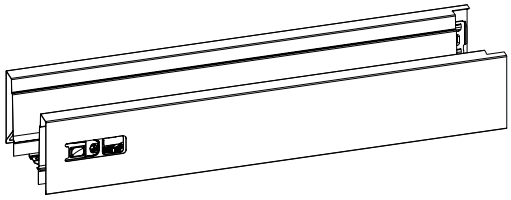

- Integrované výškové a stranové seřízení
- Ocel, prášková barva

Jmenovitá délka mm	stříbrná		bílá		antracitová		Balení
	levé	pravé	levé	pravé	levé	pravé	
260	9 194 390	9 194 391	9 194 404	9 194 405	9 194 418	9 194 419	18 ks
300	9 194 392	9 194 393	9 194 406	9 194 407	9 194 420	9 194 421	18 ks
350	9 194 394	9 194 395	9 194 408	9 194 409	9 194 422	9 194 423	18 ks
420	9 194 396	9 194 397	9 194 410	9 194 411	9 194 424	9 194 425	18 ks
470	9 194 398	9 194 399	9 194 412	9 194 413	9 194 426	9 194 427	18 ks
520	9 194 400	9 194 401	9 194 414	9 194 415	9 194 428	9 194 429	18 ks
620	9 194 402	9 194 403	9 194 416	9 194 417	9 194 430	9 194 431	18 ks

4 Příchytka zad

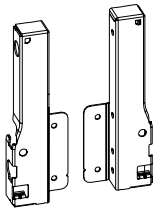

- Ocel, prášková barva

Jmenovitá výška mm	stříbrná		bílá		antracitová		Balení
	levé	pravé	levé	pravé	levé	pravé	
144	9 007 355	9 007 356	9 194 635	9 194 636	9 194 637	9 194 638	40 ks

2 Příchytka čela

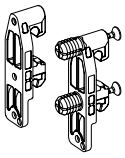

- Plast bílý

Typ montáže	Obj. číslo	Balení
k přišroubování	1 065 191	400 ks
s rozpěrnými pouzdry	1 061 450	400 ks

6 Příchytka čela pro podélný reling

- Plast bílý

Typ montáže	Obj. číslo	Balení
k přišroubování	9 002 503	400 ks
s rozpěrnými pouzdry	1 061 965	400 ks

Upozornění

- Výsuvy Quadro 53 - 63
- Push to open Silent 64 - 65
- Čela vnitřní zásuvky 66 - 67
- Záda 67
- Dekorativní doplňky 68 - 72
- Ostatní příslušenství 73 - 74
- Vnitřní vybavení pro zásuvky 77 - 88
- Řešení pro vybrání pod dřez 89 - 93

hettich.com/short/114005

- **Vysoká zásuvka s relingem pro individuální výšku zad**
- **Ocel, prášková barva stříbrná, bílá, antracitová**

3 Krytky

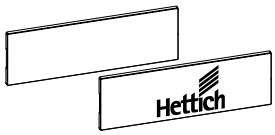

- Krytky lze po dohodě dodat s individuálním potiskem
- Plast

Barva zásuvek	Povrchová úprava	Obj. číslo	Balení
stříbrná	šedá s logem Hettich	9 194 646	300 ks
stříbrná	šedá	9 194 643	300 ks
bílá	bílá s logem Hettich	9 194 647	300 ks
bílá	bílá	9 194 644	300 ks
antracitová	tmavošedá s logem Hettich	9 194 648	300 ks
antracitová	tmavošedá	9 194 645	300 ks

5 Podélný reling

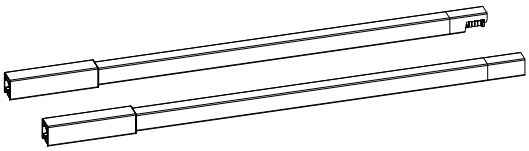

- Ocel, prášková barva

Jmenovitá délka mm	stříbrná		bílá		antracitová		Balení
	levé	pravé	levé	pravé	levé	pravé	
260	9 194 522	9 194 523	9 194 536	9 194 537	9 194 550	9 194 551	80 ks
300	9 194 524	9 194 525	9 194 538	9 194 539	9 194 552	9 194 553	80 ks
350	9 194 526	9 194 527	9 194 540	9 194 541	9 194 554	9 194 555	80 ks
420	9 194 528	9 194 529	9 194 542	9 194 543	9 194 556	9 194 557	80 ks
470	9 194 530	9 194 531	9 194 544	9 194 545	9 194 558	9 194 559	80 ks
520	9 194 532	9 194 533	9 194 546	9 194 547	9 194 560	9 194 561	80 ks
620	9 194 534	9 194 535	9 194 548	9 194 549	9 194 562	9 194 563	80 ks

11 Adaptér pro podélný reling

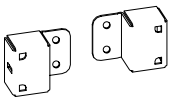

- Pro použití podélného relingu v libovolném umístění
- Lze použít vlevo a vpravo

Obj. číslo			Balení
stříbrná	bílá	antracitová	
9 206 256	9 206 257	9 206 258	80 ks

Upozornění

- Výsuvy Quadro 53 - 63
- Push to open Silent 64 - 65
- Čela vnitřní zásuvky 66 - 67
- Záda 67
- Dekorativní doplňky 68 - 72
- Ostatní příslušenství 73 - 74
- Vnitřní vybavení pro zásuvky 77 - 88
- Řešení pro vybrání pod dřez 89 - 93

hettich.com/short/114005

Systém zásuvek s dvojitými boky InnoTech Atira

- **Zásuvka s vybráním pod dřez, výška 70 mm**
- **Ocel, prášková barva stříbrná, bílá, antracitová**

Vestavné rozměry

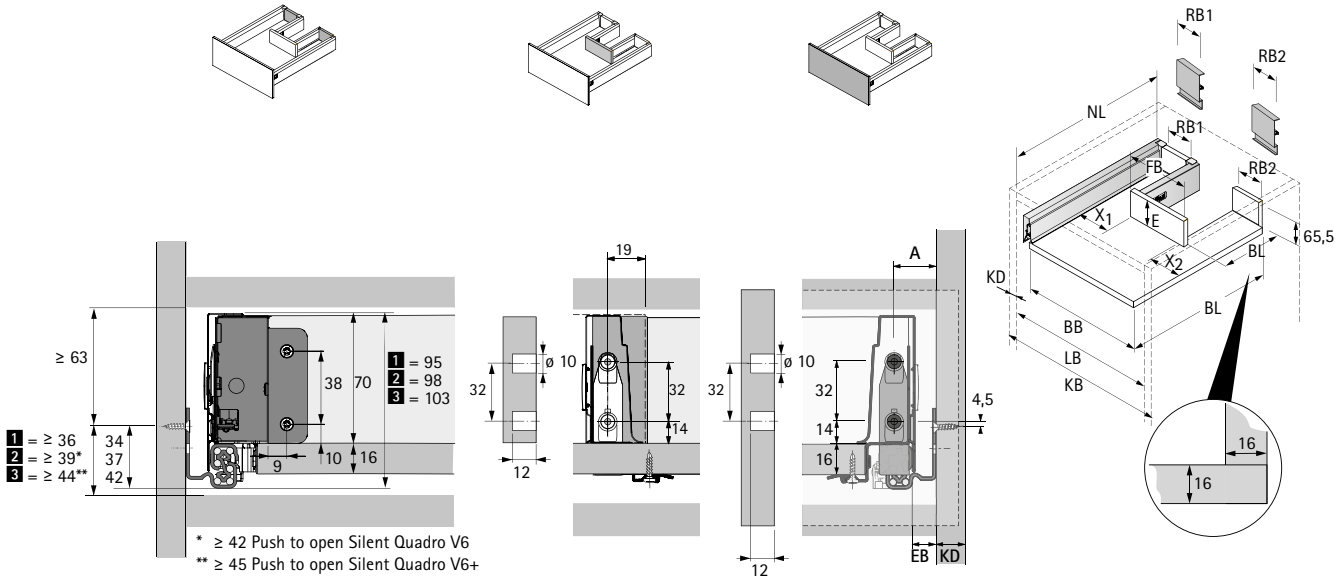

1 = Quadro 25
2 = Quadro V6
3 = Quadro V6+

BB Šířka dna	RB Šířka zad	LB Vnitřní šířka
BL Délka dna	NL Jmenovitá délka	FB Šířka čela
KB Šířka korpusu	KD Tloušťka boku korpusu	EB Vestavná šířka

KD	16	18	19
EB	12,5	10,5	9,5
A	23	21	20

Rozměr	mm
BL	NL +10
BB	LB - 2 x EB - 51,5
RB1	X1 - 11,5
RB2	X2 - 11,5
E	≥ 70
FB	BB - X1 - X2 + 7

Pozice pro upevnění výsuvů Quadro V6

Jmenovitá délka mm	Rozteč otvorů b1 mm
260	160
300	160
350	160
420	224
470	256
520	256

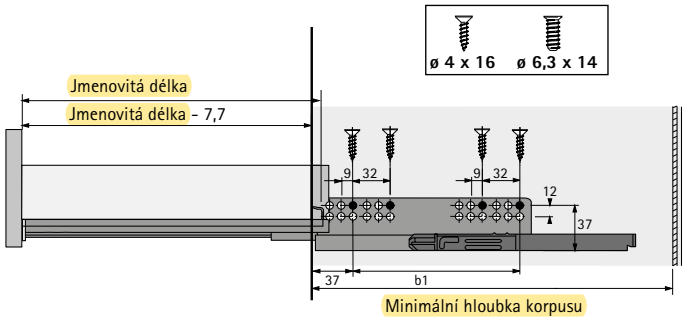

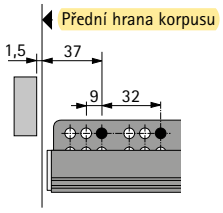

Poznámka:
Další informace viz kapitola Výsuvy.

Systém zásuvek s dvojitými boky InnoTech Atira

- **Zásuvka s vybráním pod dřez, výška 70 mm**
- **Ocel, prášková barva stříbrná, bílá, antracitová**

1 Boky zásuvky výška 70 mm

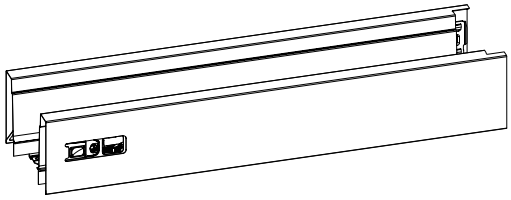

- Integrované výškové a stranové seřízení
- Ocel, prášková barva

Jmenovitá délka mm	stříbrná		bílá		antracitová		Balení
	levé	pravé	levé	pravé	levé	pravé	
260	9 194 390	9 194 391	9 194 404	9 194 405	9 194 418	9 194 419	18 ks
300	9 194 392	9 194 393	9 194 406	9 194 407	9 194 420	9 194 421	18 ks
350	9 194 394	9 194 395	9 194 408	9 194 409	9 194 422	9 194 423	18 ks
420	9 194 396	9 194 397	9 194 410	9 194 411	9 194 424	9 194 425	18 ks
470	9 194 398	9 194 399	9 194 412	9 194 413	9 194 426	9 194 427	18 ks
520	9 194 400	9 194 401	9 194 414	9 194 415	9 194 428	9 194 429	18 ks
620	9 194 402	9 194 403	9 194 416	9 194 417	9 194 430	9 194 431	18 ks

4 Příchytka zad

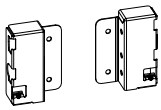

- Ocel, prášková barva

Jmenovitá výška mm	stříbrná		bílá		antracitová		Balení
	levé	pravé	levé	pravé	levé	pravé	
70	1 062 501	1 062 502	9 194 627	9 194 628	9 194 629	9 194 630	40 ks

2 Příchytka čela

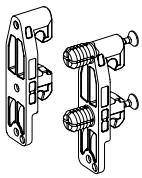

- Plast bílý

Typ montáže	Obj. číslo	Balení
k přišroubování	1 065 191	400 ks
s rozpěrnými pouzdry	1 061 450	400 ks

Upozornění

- Výsuvy Quadro 53 - 63
- Push to open Silent 64 - 65
- Čela vnitřní zásuvky 66 - 67
- Záda 67
- Dekorativní doplňky 68 - 72
- Ostatní příslušenství 73 - 74
- Vnitřní vybavení pro zásuvky 77 - 88
- Řešení pro vybrání pod dřez 89 - 93

hettich.com/short/10c85e

3 Krytky

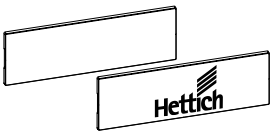

- Krytky lze po dohodě dodat s individuálním potiskem
- Plast

Barva zásuvek	Povrchová úprava	Obj. číslo	Balení
stříbrná	šedá s logem Hettich	**9 194 646**	300 ks
stříbrná	šedá	**9 194 643**	300 ks
bílá	bílá s logem Hettich	**9 194 647**	300 ks
bílá	bílá	**9 194 644**	300 ks
antracitová	tmavošedá s logem Hettich	**9 194 648**	300 ks
antracitová	tmavošedá	**9 194 645**	300 ks

Upozornění

- Výsuvy Quadro 53 - 63
- Push to open Silent 64 - 65
- Čela vnitřní zásuvky 66 - 67
- Záda 67
- Dekorativní doplňky 68 - 72
- Ostatní příslušenství 73 - 74
- Vnitřní vybavení pro zásuvky 77 - 88
- Řešení pro vybrání pod dřez 89 - 93

hettich.com/short/10c85e

Systém zásuvek s dvojitými boky InnoTech Atira

- **Vysoká zásuvka s vybráním pod dřez, výška 144 mm**
- **Ocel, prášková barva stříbrná, bílá, antracitová**

Vestavné rozměry

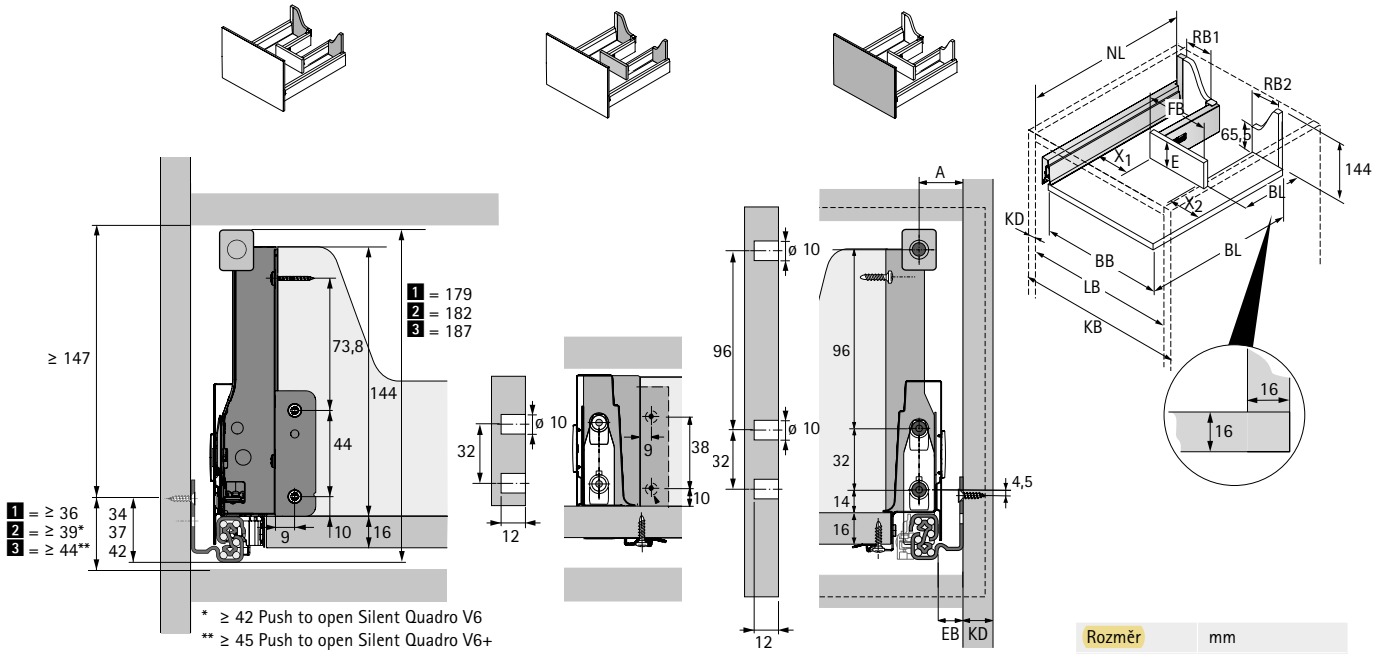

* ≥ 42 Push to open Silent Quadro V6
** ≥ 45 Push to open Silent Quadro V6+

1 = Quadro 25
2 = Quadro V6
3 = Quadro V6+

BB Šířka dna	RB Šířka zad	LB Vnitřní šířka
BL Délka dna	NL Jmenovitá délka	FB Šířka čela
KB Šířka korpusu	KD Tloušťka boku korpusu	EB Vestavná šířka

KD	16	18	19
EB	12,5	10,5	9,5
A	23	21	20

Rozměr	mm
BL	NL +10
BB	LB - 2 x EB - 51,5
RB1	X1 - 11,5
RB2	X2 - 11,5
E	≥ 70
FB	BB - X1 - X2 + 7

Pozice pro upevnění výsuvů Quadro V6

Jmenovitá délka mm	Rozteč otvorů b1 mm
260	160
300	160
350	160
420	224
470	256
520	256

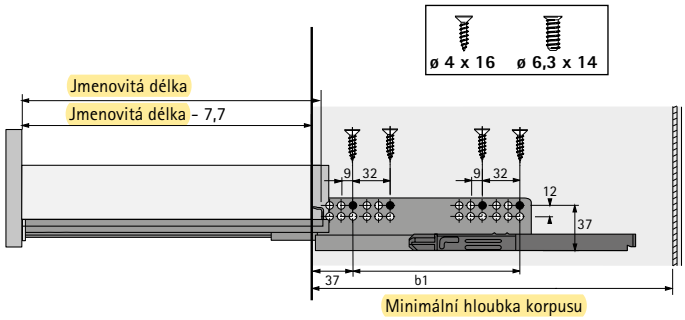

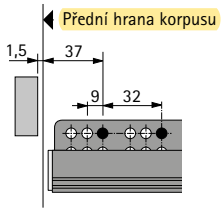

Poznámka:
Další informace viz kapitola Výsuvy.

Systém zásuvek s dvojitými boky InnoTech Atira

- **Vysoká zásuvka s vybráním pod dřez, výška 144 mm**
- **Ocel, prášková barva stříbrná, bílá, antracitová**

1 Boky zásuvky výška 70 mm

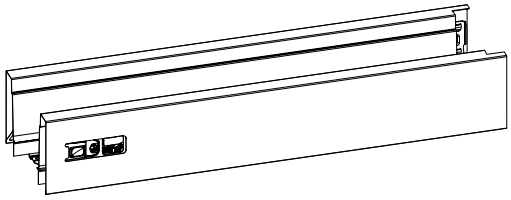

- Integrované výškové a stranové seřízení
- Ocel, prášková barva

Jmenovitá délka mm	stříbrná		bílá		antracitová		Balení
	levé	pravé	levé	pravé	levé	pravé	
260	9 194 390	9 194 391	9 194 404	9 194 405	9 194 418	9 194 419	18 ks
300	9 194 392	9 194 393	9 194 406	9 194 407	9 194 420	9 194 421	18 ks
350	9 194 394	9 194 395	9 194 408	9 194 409	9 194 422	9 194 423	18 ks
420	9 194 396	9 194 397	9 194 410	9 194 411	9 194 424	9 194 425	18 ks
470	9 194 398	9 194 399	9 194 412	9 194 413	9 194 426	9 194 427	18 ks
520	9 194 400	9 194 401	9 194 414	9 194 415	9 194 428	9 194 429	18 ks
620	9 194 402	9 194 403	9 194 416	9 194 417	9 194 430	9 194 431	18 ks

4 Příchytka zad

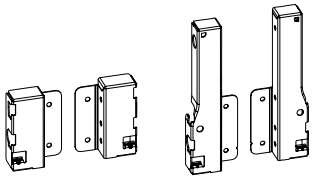

- Ocel, prášková barva

Jmenovitá výška mm	stříbrná		bílá		antracitová		Balení
	levé	pravé	levé	pravé	levé	pravé	
70	1 062 501	1 062 502	9 194 627	9 194 628	9 194 629	9 194 630	40 ks
144	9 007 355	9 007 356	9 194 635	9 194 636	9 194 637	9 194 638	40 ks

2 Příchytka čela

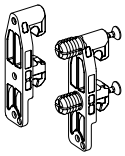

- Plast bílý

Typ montáže	Obj. číslo	Balení
k přišroubování	1 065 191	400 ks
s rozpěrnými pouzdry	1 061 450	400 ks

6 Příchytka čela pro podélný reling

- Plast bílý

Typ montáže	Obj. číslo	Balení
k přišroubování	9 002 503	400 ks
s rozpěrnými pouzdry	1 061 965	400 ks

Upozornění

- Výsuvy Quadro 53 - 63
- Push to open Silent 64 - 65
- Čela vnitřní zásuvky 66 - 67
- Záda 67
- Dekorativní doplňky 68 - 72
- Ostatní příslušenství 73 - 74
- Vnitřní vybavení pro zásuvky 77 - 88
- Řešení pro vybrání pod dřez 89 - 93

hettich.com/short/4f4168

Systém zásuvek s dvojitými boky InnoTech Atira

- **Vysoká zásuvka s vybráním pod dřez, výška 144 mm**
- **Ocel, prášková barva stříbrná, bílá, antracitová**

3 Krytky

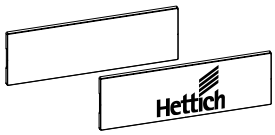

- Krytky lze po dohodě dodat s individuálním potiskem
- Plast

Barva zásuvek	Povrchová úprava	Obj. číslo	Balení
stříbrná	šedá s logem Hettich	**9 194 646**	300 ks
stříbrná	šedá	**9 194 643**	300 ks
bílá	bílá s logem Hettich	**9 194 647**	300 ks
bílá	bílá	**9 194 644**	300 ks
antracitová	tmavošedá s logem Hettich	**9 194 648**	300 ks
antracitová	tmavošedá	**9 194 645**	300 ks

5 Podélný reling

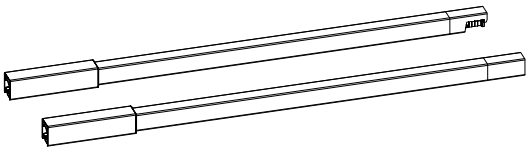

- Ocel, prášková barva

Jmenovitá délka mm	stříbrná		bílá		antracitová		Balení
	levé	pravé	levé	pravé	levé	pravé	
260	**9 194 522**	**9 194 523**	**9 194 536**	**9 194 537**	**9 194 550**	**9 194 551**	80 ks
300	**9 194 524**	**9 194 525**	**9 194 538**	**9 194 539**	**9 194 552**	**9 194 553**	80 ks
350	**9 194 526**	**9 194 527**	**9 194 540**	**9 194 541**	**9 194 554**	**9 194 555**	80 ks
420	**9 194 528**	**9 194 529**	**9 194 542**	**9 194 543**	**9 194 556**	**9 194 557**	80 ks
470	**9 194 530**	**9 194 531**	**9 194 544**	**9 194 545**	**9 194 558**	**9 194 559**	80 ks
520	**9 194 532**	**9 194 533**	**9 194 546**	**9 194 547**	**9 194 560**	**9 194 561**	80 ks
620	**9 194 534**	**9 194 535**	**9 194 548**	**9 194 549**	**9 194 562**	**9 194 563**	80 ks

Upozornění

- Výsuvy Quadro 53 - 63
- Push to open Silent 64 - 65
- Čela vnitřní zásuvky 66 - 67
- Záda 67
- Dekorativní doplňky 68 - 72
- Ostatní příslušenství 73 - 74
- Vnitřní vybavení pro zásuvky 77 - 88
- Řešení pro vybrání pod dřez 89 - 93

hettich.com/short/4f4168

Velkoobjemová zásuvka pod sporák

- K využití prostoru za soklovou lištou pod sporákem
- Pro sokl výšky od 100 mm
- Pro jmenovitou délku 470 mm a korpus standardní šířky 600 mm
- Mechanismus pro synchronní pohyb soklové lišty zajistí perfektní vzhled a hladký chod bez poškození podlahy
- S posuvnou horní miskou
- Nelze použít s výsuvem Quadro s Push to open

Rozkres dílů

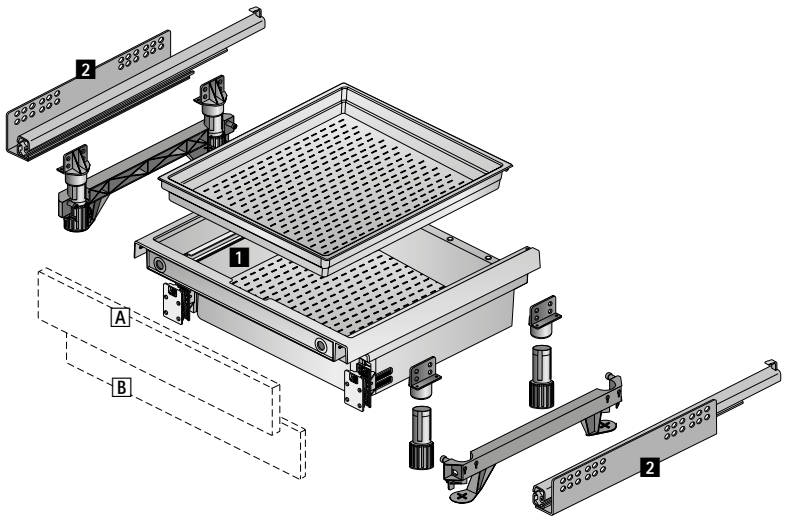

Velkoobjemová zásuvka pod sporák

- Plast šedý

Sada obsahuje:
- 1 ks velkoobjemová vana
- 1 ks horní miska
- 2 ks mechanika na zvednutí soklu
- 4 ks soklová noha
- 2 ks spojka pro soklové nohy

Výška soklu	Obj. číslo	Balení
100	**0 046 814**	1 sada
150	**0 046 816**	1 sada

Čelní pohled

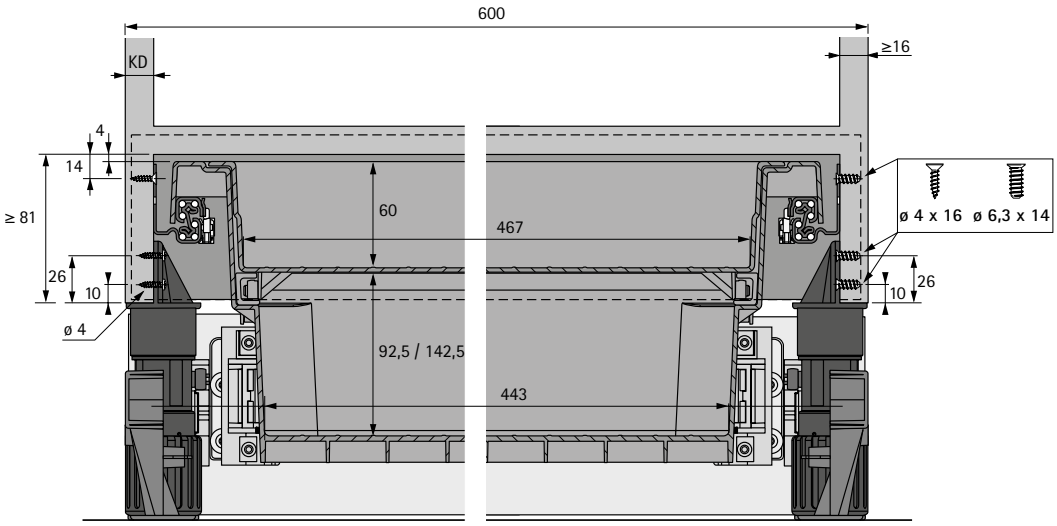

Boční pohled

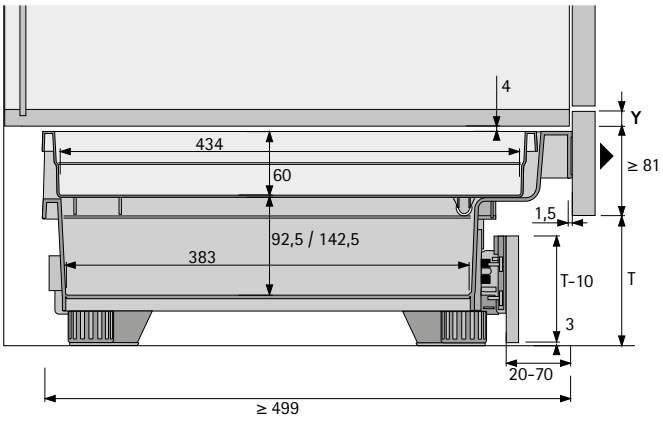

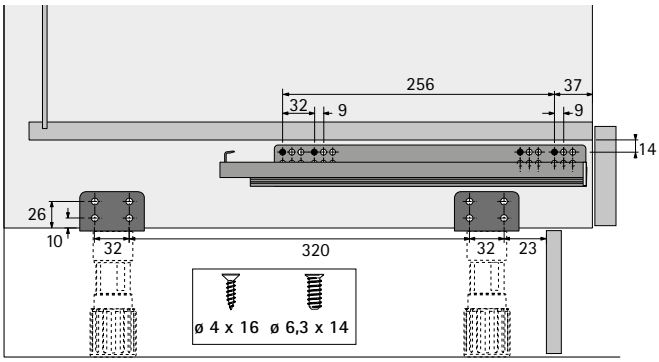

Vrtání

Čelo zásuvky

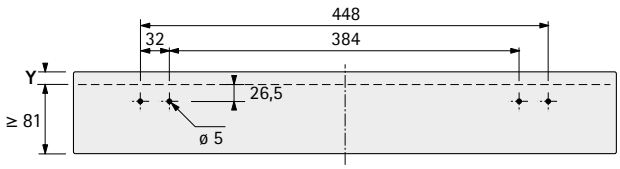

Soklová lišta

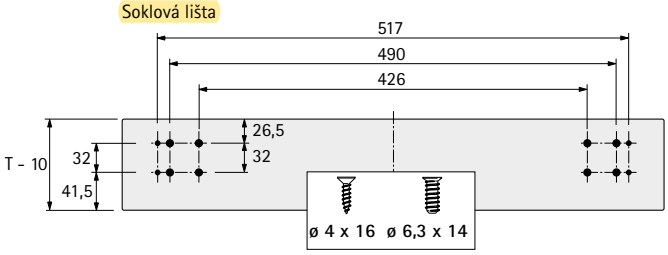

Systém zásuvek s dvojitými boky InnoTech Atira

- **Úzká dolní skříňka**
- **Ocel, prášková barva stříbrná, bílá, antracitová**

- Výška korpusu max. 750 mm
- Šířka korpusu max. 300 mm
- Nutno použít výsuv Quadro vlevo i vpravo, osadit diagonálně
- Celková nosnost max. 20 kg
- Možné jsou i jiné konfigurace

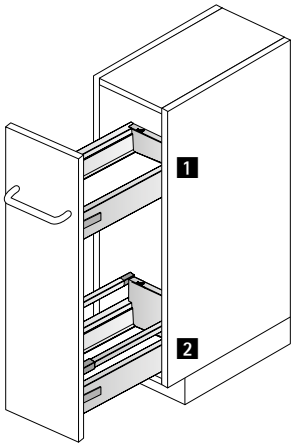

Příklad použití

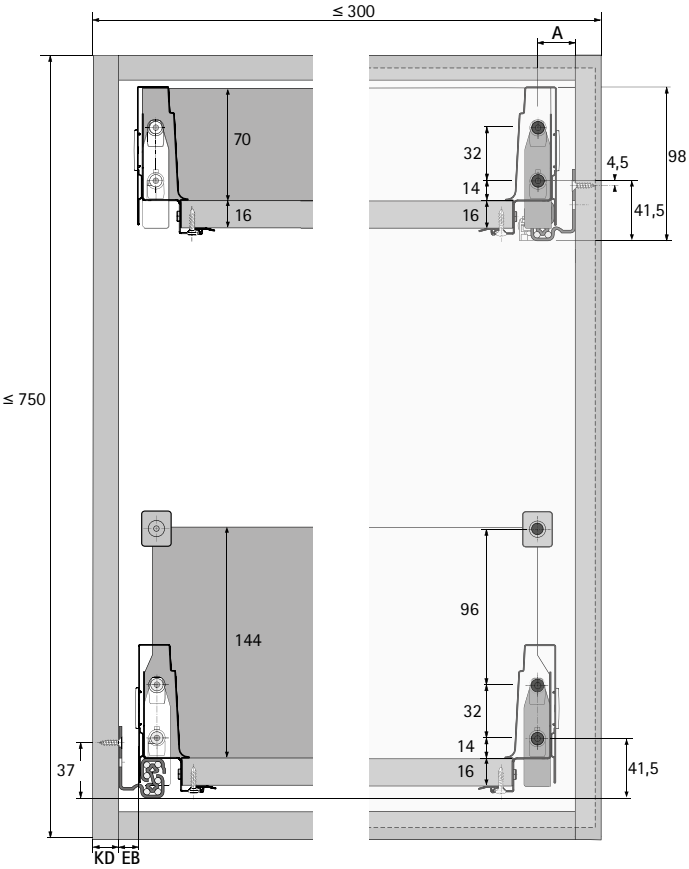

Č.	Položka	viz str.
1	InnoTech Atira zásuvka Quadro V6 s tlumením Silent System	12 - 14 56 - 57
2	InnoTech Atira vysoká zásuvka Quadro V6 s tlumením Silent System	16 - 20 56 - 57

Systém zásuvek s dvojitými boky InnoTech Atira

- **Vysoká skříň**
- **Ocel, prášková barva stříbrná, bílá, antracitová**

- Flexibilní použití pro korpusy individuální výšky a šířky
- Optimální využití úložného prostoru
- Ideální k vybavení vysokých skříní na potraviny
- Doporučené šířky korpusu 300 - 600 mm
- Možné jsou i jiné konfigurace
- Čelo zásuvky může být bez úchytky při použití elektromechanického systému otevírání Easys

Příklad použití

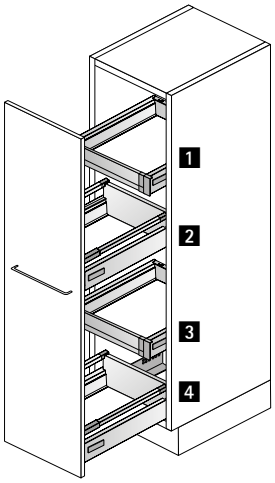

Č.	Položka	viz str.
1	InnoTech Atira vnitřní zásuvka 100 Quadro V6 s tlumením Silent System	12 - 14, 72 - 73 56 - 57
2	InnoTech Atira vysoká zásuvka Quadro V6 s tlumením Silent System	16 - 20 56 - 57
3	InnoTech Atira vnitřní zásuvka 100 Quadro V6 s tlumením Silent System	12 - 14, 72 - 73 56 - 57
4	InnoTech Atira vysoká zásuvka Quadro V6+ s tlumením Silent System	16 - 20 56 - 57

Systém zásuvek s dvojitými boky InnoTech Atira

- **Skříň na potraviny**
- **Ocel, prášková barva stříbrná, bílá, antracitová**

- Pro korpusy individuální výšky a šířky
- Optimální využití úložného prostoru
- Doporučené šířky korpusu 450 - 1200 mm, od 600 mm se 2 dvířky
- Doporučený závěs: miskový závěs s klipovou rychlomontáží Sensys 8657i
- Možné jsou i jiné konfigurace

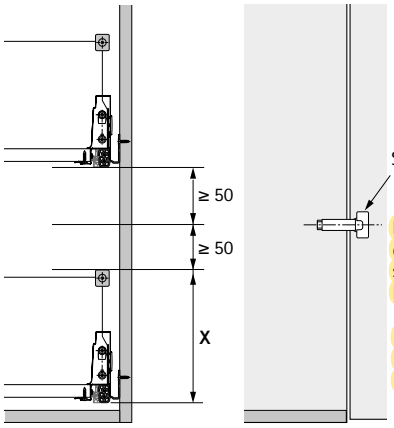

Pozor:
dveře nesmí v otevřeném stavu zasahovat do světlosti korpusu!

X = závisí na použité vnitřní zásuvce popř. příslušenství

Příklad použití

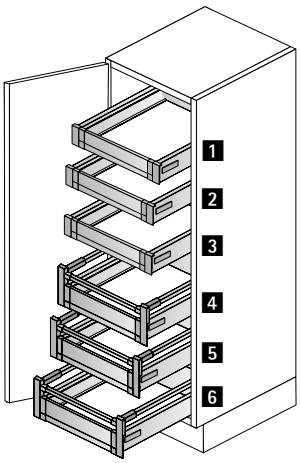

Č.	Položka	viz str.
1	InnoTech Atira vnitřní zásuvka 100 Quadro V6 s tlumením Silent System	12 - 14, 72 - 73 56 - 57
2	InnoTech Atira vnitřní zásuvka 100 Quadro V6 s tlumením Silent System	12 - 14, 72 - 73 56 - 57
3	InnoTech Atira vnitřní zásuvka 100 Quadro V6 s tlumením Silent System	12 - 14, 72 - 73 56 - 57
4	InnoTech Atira vnitřní vysoká zásuvka 100 Quadro V6 s tlumením Silent System	16 - 20, 72 - 73 56 - 57
5	InnoTech Atira vnitřní vysoká zásuvka 100 Quadro V6 s tlumením Silent System	16 - 20, 72 - 73 56 - 57
6	InnoTech Atira vnitřní vysoká zásuvka 100 Quadro V6 s tlumením Silent System	16 - 20, 72 - 73 56 - 57

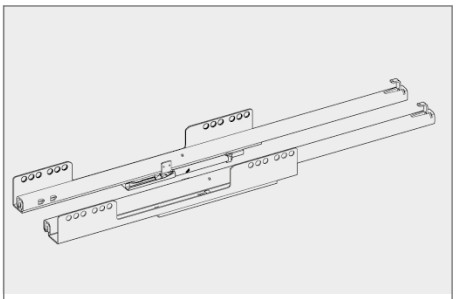

Částečný výsuv Quadro 25
Nosnost 25 kg
- se Stop Control nebo Silent System

55

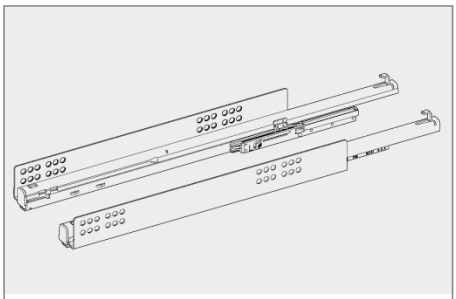

Plnovýsuv Quadro V6
Nosnost 30 kg
- se Silent System nebo Push to open

56

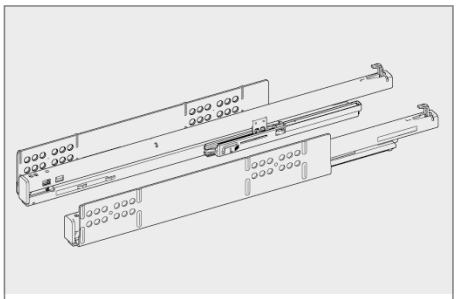

Plnovýsuv Quadro V6+
Nosnost 50 kg
- se Silent System nebo Push to open

57

Synchronizace a vícenásobná synchronizace pro Push to open

58 - 61

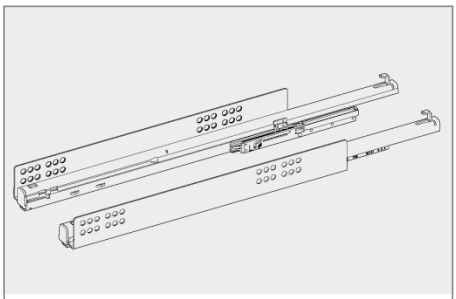

Výsuvy pro Push to open Silent

62 - 63

Systém otvírání Push to open Silent

64 - 65

Konfigurátor InnoTech Atira

- **Komfortní nástroj pro tvorbu objednávek**

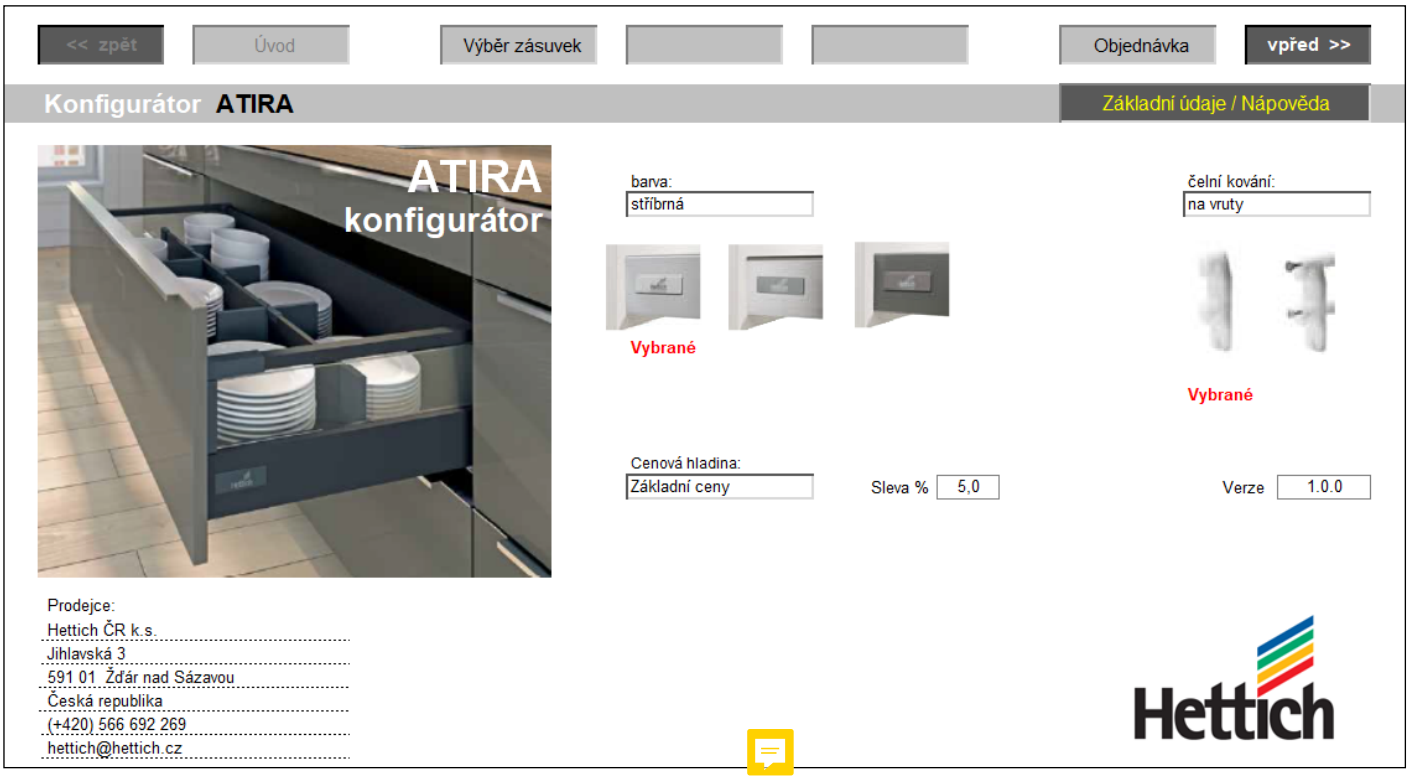

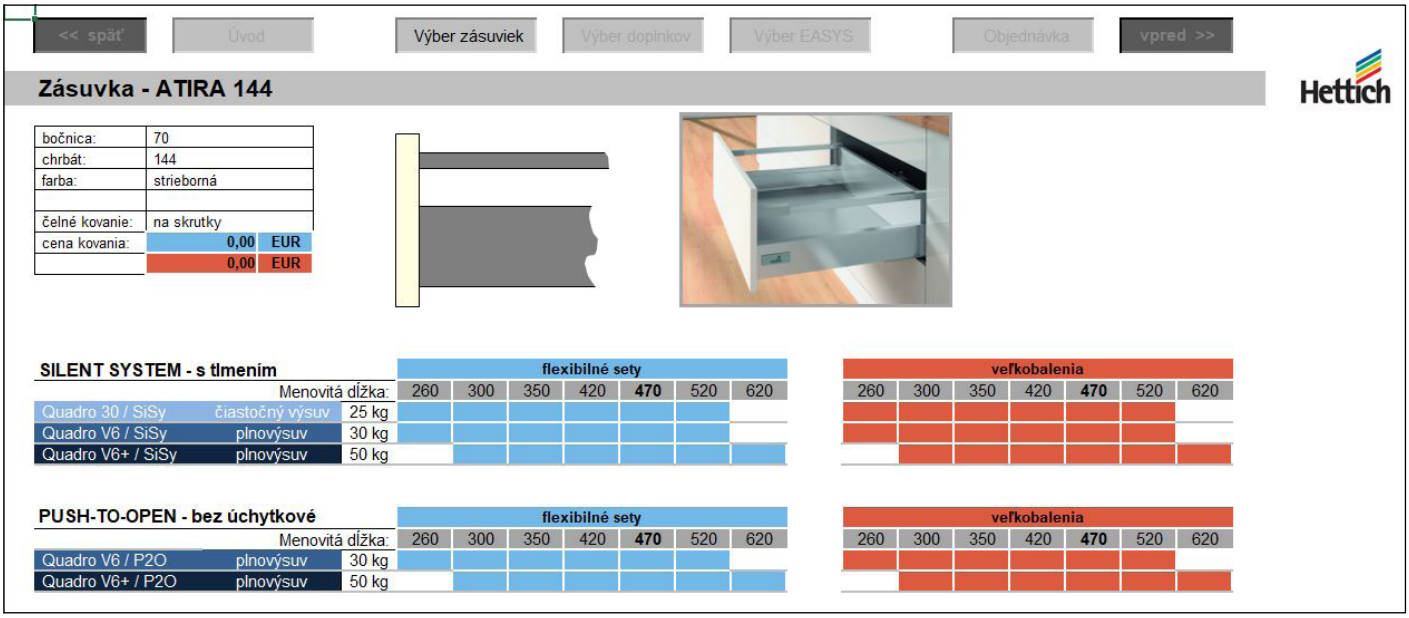

- XLS-konfigurátor získáte bezplatně u technických poradců firmy Hettich

Systém zásuvek s dvojitými boky InnoTech Atira

- **Výsuv Quadro 25 se Silent System**
- **Částečný výsuv, nosnost 25 kg**

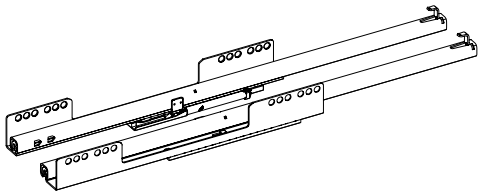

- Částečný výsuv
- Montáž nasunutím
- Nosnost dle EN 15338 úroveň 3
- Ocel pozinkovaná

EB 10,5 (tl. boků korpusu 18 mm)

Jmenovitá délka mm	levý	pravý	Balení	sada	Balení
260	**9 158 962**	**9 158 963**	30 ks	**9 143 477**	1 sada
300	**9 158 964**	**9 158 965**	30 ks	**9 143 478**	1 sada
350	**9 158 966**	**9 158 967**	30 ks	**9 143 479**	1 sada
420	**9 158 968**	**9 158 969**	30 ks	**9 143 480**	1 sada
470	**9 158 970**	**9 158 971**	30 ks	**9 143 481**	1 sada
520	**9 158 973**	**9 158 975**	30 ks	**9 143 482**	1 sada

Podélný řez

Zásuvka, vysoká zásuvka

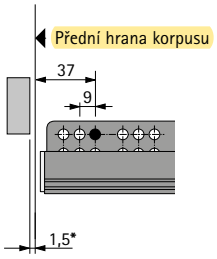

Vnitřní zásuvka, vnitřní vysoká zásuvka

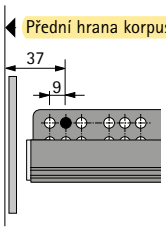

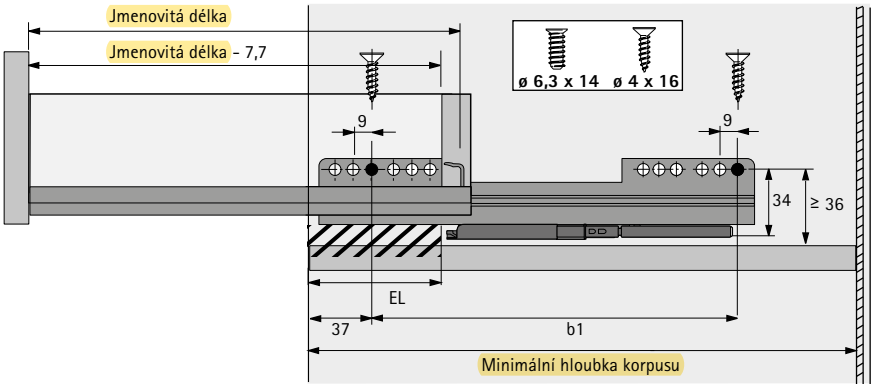

* Uvedené rozměry platí pro mezeru 1,5 mm mezi čelem zásuvky a hranou korpusu. Pokud jsou na čele zásuvky použity dorazy větší tloušťky, musí se posunout vrtání v korpusu.

Vestavné rozměry

Jmenovitá délka mm	Rozteč otvorů b1 mm	Ztráta výsuvu EL mm	Zásuvka a vysoká zásuvka Minimální hloubka korpusu	Vnitřní zásuvka a vnitřní vysoká zásuvka Minimální hloubka korpusu
260	160	50	279	288
300	160	70	315	324
350	160	70	365	374
420	256	82	435	444
470	256	94	485	494
520	256	106	535	544

Systém zásuvek s dvojitými boky InnoTech Atira

- **Výsuv Quadro V6**
- **Plnovýsuv, nosnost 30 kg**

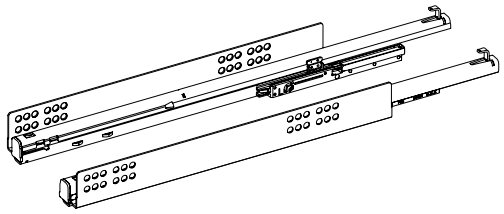

- S integrovaným tlumením Silent System nebo systémem otvírání Push to open
- Nosnost dle EN 15338 úroveň 3
- Montáž nasunutím
- Ocel pozinkovaná

EB 10,5 (tl. boků korpusu 18 mm)

Jmenovitá délka mm	Silent System levý	Silent System pravý	Push to open levý	Push to open pravý	Balení	Silent System sada	Push to open sada	Balení
260	9 237 598	9 237 600	9 113 945	9 113 951	20 ks	9 307 663	9 143 517	1 sada
300	9 237 603	9 237 604	9 117 396	9 117 397	20 ks	9 307 662	9 143 490	1 sada
350	9 237 605	9 237 606	9 117 372	9 117 373	20 ks	9 307 661	9 143 491	1 sada
420	9 237 607	9 237 608	9 113 907	9 113 938	20 ks	9 307 660	9 143 492	1 sada
470	9 217 483	9 217 484	9 117 305	9 117 306	20 ks	9 307 659	9 143 493	1 sada
520	9 237 609	9 237 610	9 118 403	9 118 404	20 ks	9 307 658	9 143 494	1 sada

Podélný řez

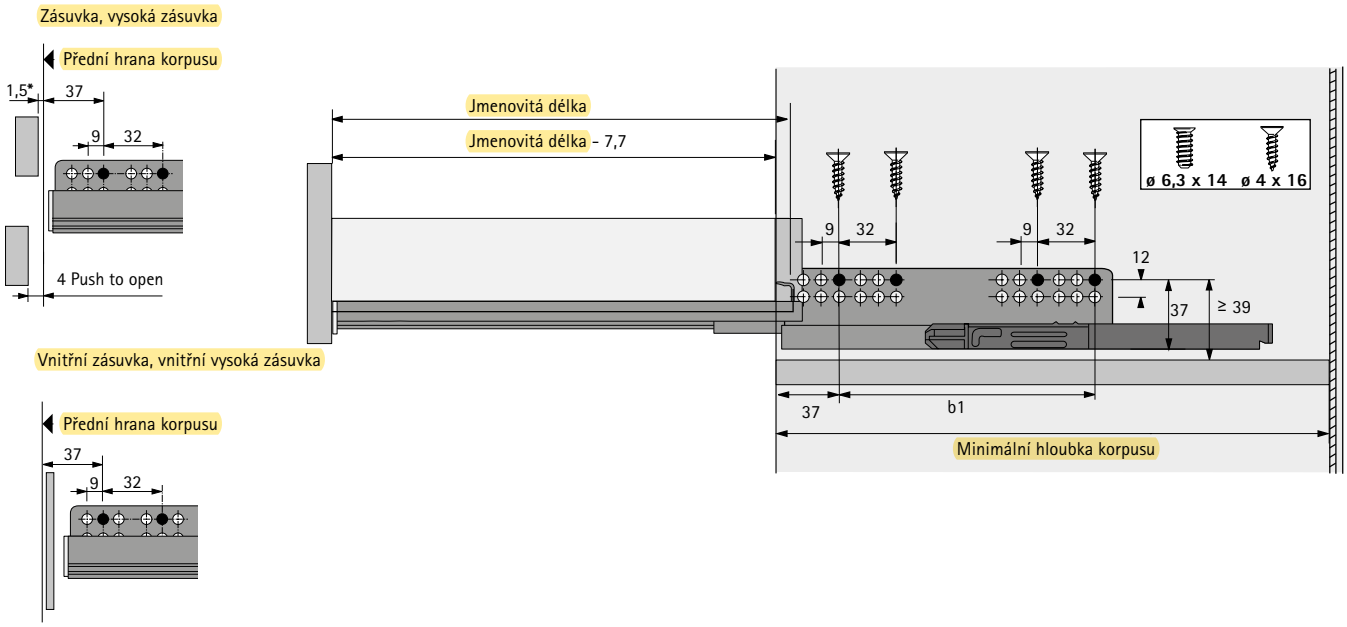

Vestavné rozměry

Jmenovitá délka mm	Rozteč otvorů b1 mm	Zásuvka a vysoká zásuvka Minimální hloubka korpusu mm	Vnitřní zásuvka a vnitřní vysoká zásuvka Minimální hloubka korpusu mm
260	160	305	314
300	160	315	324
350	160	365	374
420	224	435	444
470	256	485	494
520	256	535	544

Systém zásuvek s dvojitými boky InnoTech Atira

- **Výsuv Quadro V6+**
- **Plnovýsuv, nosnost 50 kg**

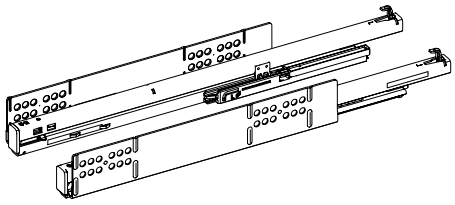

- S integrovaným tlumením Silent System nebo systémem otvírání Push to open
- Nosnost dle EN 15338 úroveň 3
- Montáž nasunutím
- Ocel pozinkovaná

EB 10,5 (tl. boků korpusu 18 mm)

Jmenovitá délka mm	Silent System levý	Silent System pravý	Push to open levý	Push to open pravý	Balení	Silent System sada	Push to open sada	Balení
300	9 125 145	9 125 146	9 237 621	9 237 622	16 ks	9 307 635	9 143 507	1 sada
350	9 125 112	9 125 113	9 237 624	9 237 625	16 ks	9 307 634	9 143 508	1 sada
420	9 124 961	9 124 962	9 237 628	9 237 629	16 ks	9 307 633	9 143 509	1 sada
470	9 124 938	9 124 939	9 217 485	9 217 486	16 ks	9 307 632	9 143 510	1 sada
520	9 125 149	9 125 150	9 237 638	9 237 640	16 ks	9 307 631	9 143 435	1 sada
620	9 125 211	9 125 212	9 237 641	9 237 642	8 ks	9 307 630	9 143 436	1 sada

Podélný řez

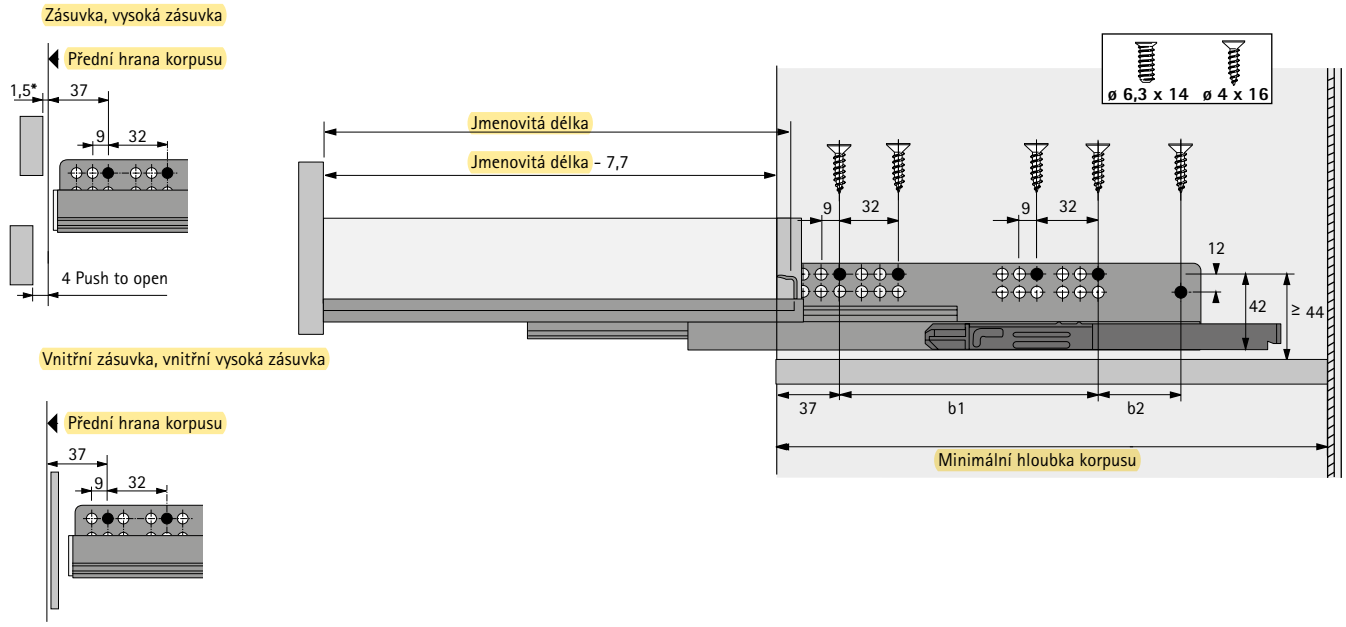

* Uvedené rozměry platí pro mezeru 1,5 mm mezi čelem zásuvky a hranou korpusu. Pokud jsou na čele zásuvky použity dorazy větší tloušťky, musí se posunout vrtání v korpusu.

Vestavné rozměry

Jmenovitá délka mm	Rozteč otvorů b1 mm	Rozteč otvorů b2 mm	Zásuvka a vysoká zásuvka Minimální hloubka korpusu	Vnitřní zásuvka a vnitřní vysoká zásuvka Minimální hloubka korpusu
300	160		315	324
350	192		365	374
420	224		435	444
470	256		485	494
520	256		535	544
620	352	64	635	644

Synchronizace Quadro Push to open

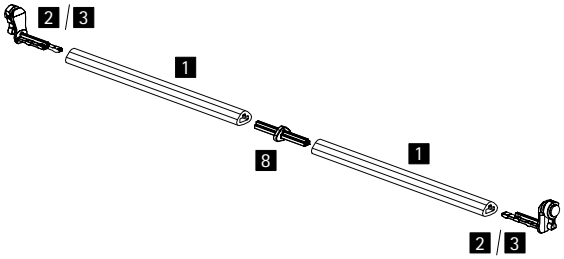

- Doporučené použití pro korpus šířky přes 600 mm
- Pro jmenovitou délku 260 - 620 mm
- Synchronizační tyč 2000 mm, lze zkrátit a prodloužit pomocí spojky
- Nelze použít s částečnými výsuvy Quadro

Potřebné součásti:
- 1 ks synchronizační tyč
- 2 ks adaptér
- Díky spojce lze minimalizovat prořez

Položka	Obj. číslo	Balení
1 Synchronizační tyč	9 236 718	100 ks
2 Adaptér typ A	9 219 966	200 ks
8 Spojka	9 221 295	20 ks
3 Adaptér typ B	9 219 965	200 ks

Quadro vestavná šířka EB

Díky různým montážním šířkám (EB) výsuvů Quadro lze pracovat s různými tloušťkami boků korpusů (KD) bez nutnosti změny rozměrů zásuvek. Proto platí tyto rozměry:

KD mm	16	18	19
EB mm	12,5	10,5	9,5

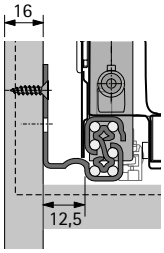

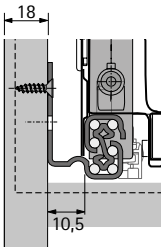

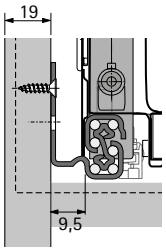

Push to open s přídavnou synchronizací

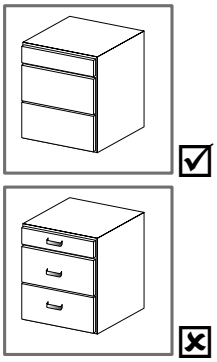

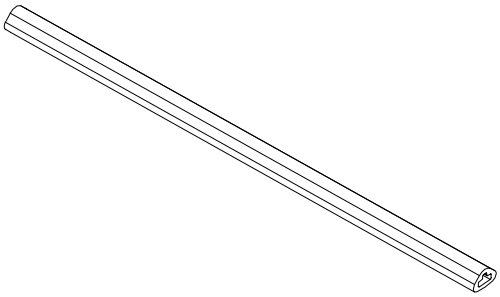

Quadro V6 Typ B

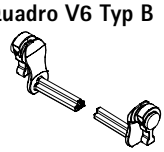

Quadro V6+ Typ A

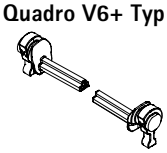

Upozornění

- Push to open Silent 64 - 65
- Čela vnitřní zásuvky 66 - 67
- Záda 67
- Dekorativní doplňky 68 - 72
- Ostatní příslušenství 73 - 74
- Vnitřní vybavení pro zásuvky 77 - 88
- Řešení pro vybrání pod dřez 89 - 93

hettich.com/short/690699

Podélný řez

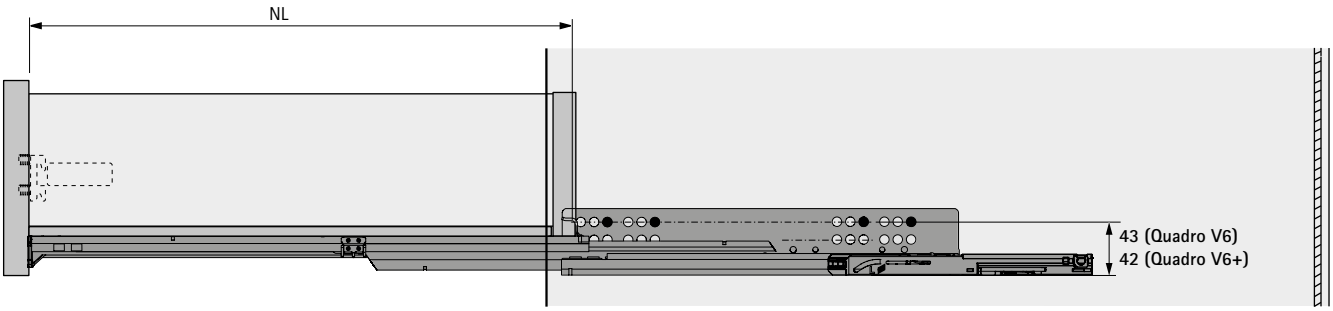

Rozměry přířezu

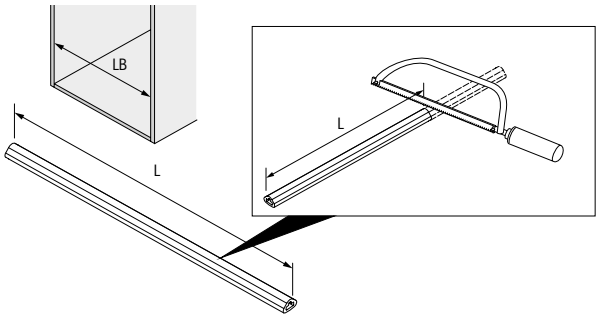

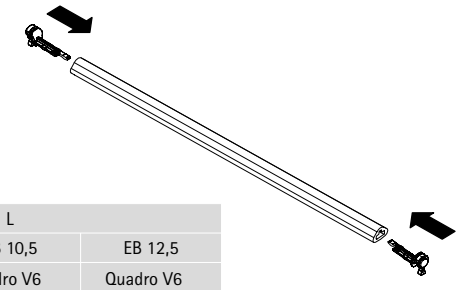

L		
EB 9,5	EB 10,5	EB 12,5
Quadro V6 Quadro V6+	Quadro V6 Quadro V6+	Quadro V6 Quadro V6+
LB - 65	LB - 67	LB - 71

Montáž

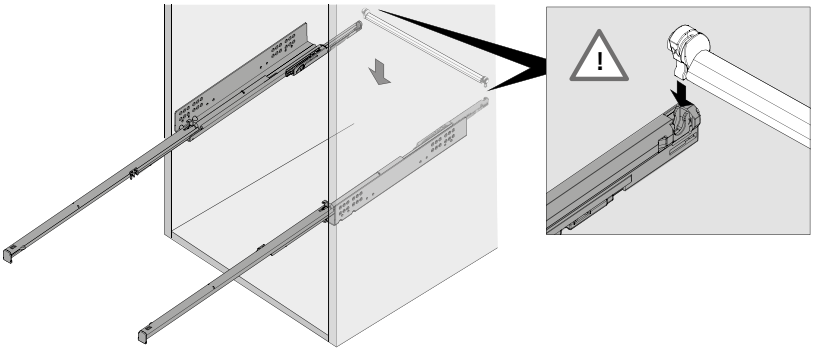

Vícenásobná synchronizace Quadro Push to open

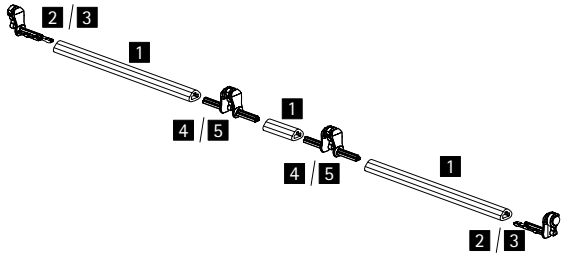

- Doporučené použití pro korpus šířky přes 600 mm
- Pro jmenovitou délku 260 - 620 mm
- Synchronizační tyč 2000 mm, lze zkrátit na potřebnou délku, odřezky lze prodloužit pomocí spojky
- Nelze použít s částečnými výsuvy Quadro

Potřebné součásti:
- 1 ks synchronizační tyč
- 2 ks adaptér
- 2 ks 2-stranný adaptér

Položka	Obj. číslo	Balení
1 Synchronizační tyč	9 236 718	100 ks
2 Adaptér typ A	9 219 966	200 ks
3 Adaptér typ B	9 219 965	200 ks
4 Adaptér 2-stranný typ A	9 236 526	20 ks
5 Adaptér 2-stranný typ B	9 236 527	20 ks

Quadro vestavná šířka EB

Díky různým montážním šířkám (EB) výsuvů Quadro lze pracovat s různými tloušťkami boků korpusů (KD) bez nutnosti změny rozměrů zásuvek.
Proto platí tyto rozměry:

KD mm	16	18	19
EB mm	12,5	10,5	9,5

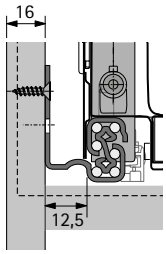

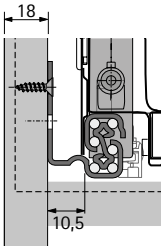

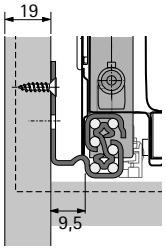

Push to open s přídavnou synchronizací

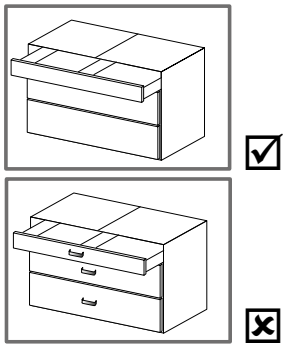

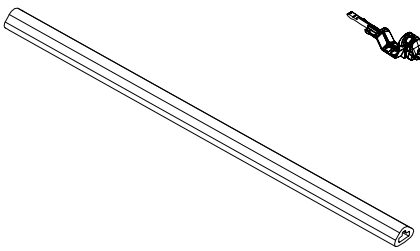

Quadro V6+ Typ A

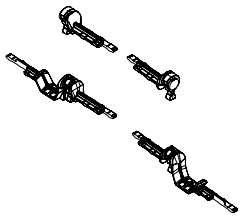

Quadro V6 Typ B

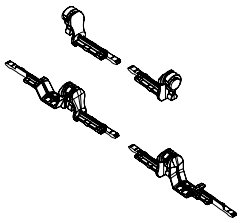

Upozornění

- Push to open Silent 64 - 65
- Čela vnitřní zásuvky 66 - 67
- Záda 67
- Dekorativní doplňky 68 - 72
- Ostatní příslušenství 73 - 74
- Vnitřní vybavení pro zásuvky 77 - 88
- Řešení pro vybrání pod dřez 89 - 93

hettich.com/short/690699

Systém zásuvek s dvojitými boky InnoTech Atira

- **Výsuvy Quadro V6 a Quadro V6+**
- **Vícenásobná synchronizace pro Push to open**

Podélný řez

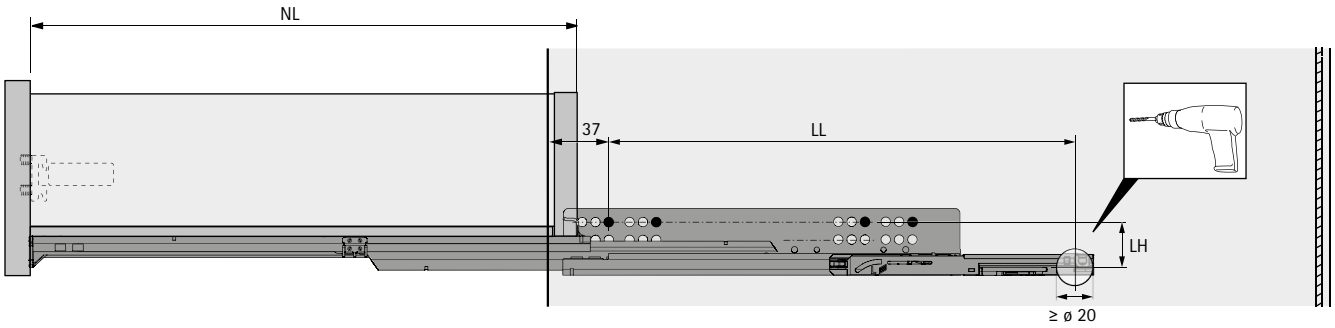

Rozměry přířezu

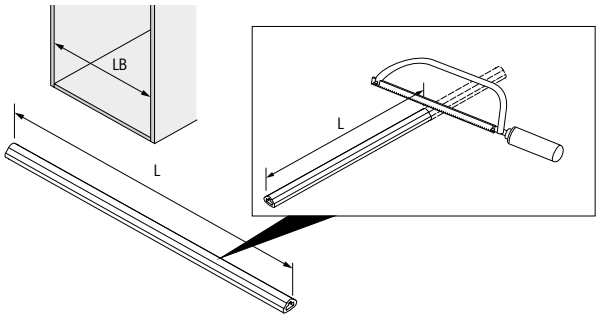

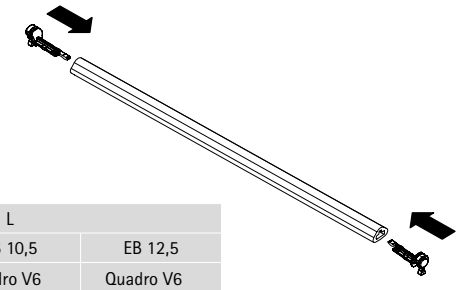

L		
EB 9,5	EB 10,5	EB 12,5
Quadro V6 Quadro V6+	Quadro V6 Quadro V6+	Quadro V6 Quadro V6+
LB - 65	LB - 67	LB - 71

Montáž

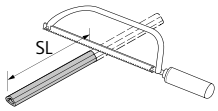

SL = KD + 2 x EB - 6

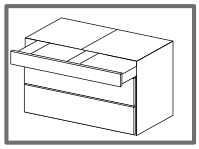

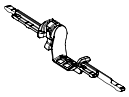

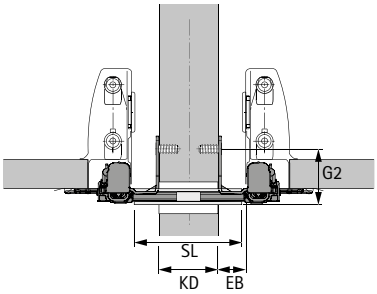

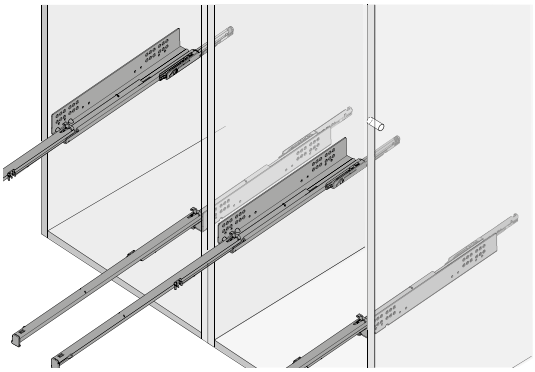

Rozměry přířezu

	Quadro V6 Typ B					
NL	260	300	350	420	470	520
LL	257	262	310	370	400	442

	Quadro V6+ Typ A					
NL	300	350	420	470	520	620
LL	261	309	345	381	435	513

	LH		G2
Quadro V6	33	Quadro V6	43
Quadro V6+	38	Quadro V6+	46

Systém zásuvek s dvojitými boky InnoTech Atira

- **Výsuv Quadro V6 pro Push to open Silent**
- **Plnovýsuv, nosnost 10 kg a 30 kg**

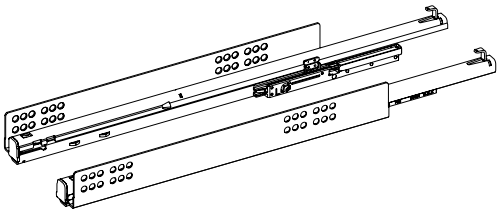

- Plnovýsuv
- K použití výhradně s Push to open Silent
- Ocel pozinkovaná
- Nosnost dle EN 15338, úroveň 3

EB 10,5 (tl. boků korpusu 18 mm)

Jmenovitá délka mm	10 kg		30 kg		Balení	sada		Balení
	levé	pravé	levé	pravé		10 kg	30 kg	
260	9 243 680	9 243 681	9 243 689	9 243 690	20 ks	9 243 682	9 243 691	1 sada
300	9 243 683	9 243 684	9 243 692	9 243 693	20 ks	9 243 685	9 243 694	1 sada
350	9 243 686	9 243 687	9 243 695	9 243 696	20 ks	9 243 688	9 243 697	1 sada
420			9 243 698	9 243 699	20 ks		9 243 700	1 sada
470			9 243 701	9 243 702	20 ks		9 243 703	1 sada
520			9 243 704	9 243 705	20 ks		9 243 706	1 sada

Podélný řez, nosnost 10 kg a 30 kg

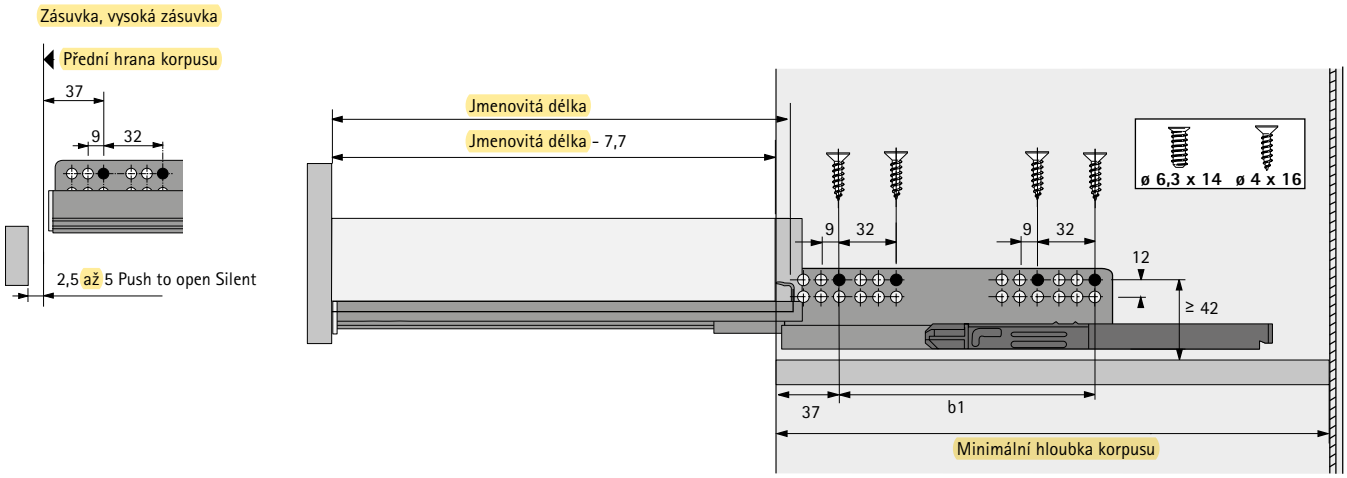

Vestavné rozměry

Jmenovitá délka mm	Rozteč otvorů b1 mm	Zásuvka a vysoká zásuvka Minimální hloubka korpusu mm	Vnitřní zásuvka a vnitřní vysoká zásuvka Minimální hloubka korpusu mm
260	160	279	288
300	160	315	324
350	160	365	374
420	224	435	444
470	256	485	494
520	256	535	544

Systém zásuvek s dvojitými boky InnoTech Atira

- **Výsuv Quadro V6+ pro Push to open Silent**
- **Plnovýsuv, nosnost 50 kg**

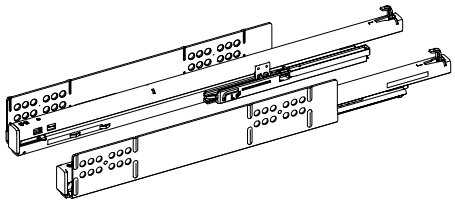

- Plnovýsuv
- K použití výhradně s Push to open Silent
- Ocel pozinkovaná
- Nosnost dle EN 15338, úroveň 3

EB 10,5 (tl. boků korpusu 18 mm)

Jmenovitá délka mm	levý	pravý	Balení	sada	Balení
300	**9 243 752**	**9 243 753**	16 ks	**9 243 754**	1 sada
350	**9 243 755**	**9 243 756**	16 ks	**9 243 757**	1 sada
420	**9 243 758**	**9 243 759**	16 ks	**9 243 760**	1 sada
470	**9 243 761**	**9 243 762**	16 ks	**9 243 763**	1 sada
520	**9 243 764**	**9 243 765**	16 ks	**9 243 766**	1 sada
620	**9 243 767**	**9 243 768**	8 ks	**9 243 769**	1 sada

Podélný řez, nosnost 50 kg

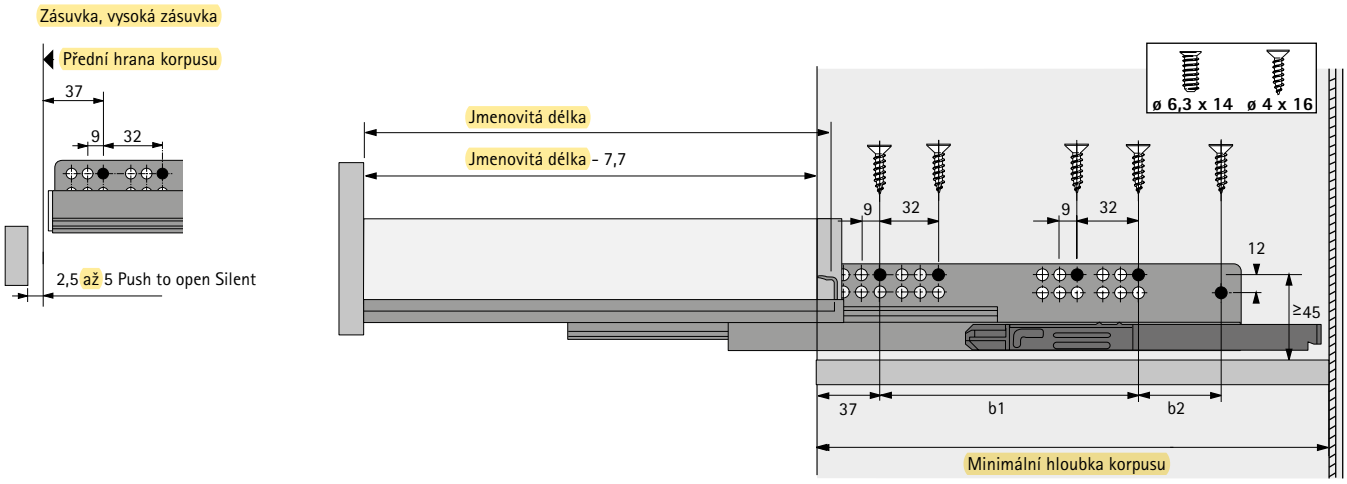

Vestavné rozměry

Jmenovitá délka mm	Rozteč otvorů b1 mm	Rozteč otvorů b2 mm	Zásuvka a vysoká zásuvka Minimální hloubka korpusu	Vnitřní zásuvka a vnitřní vysoká zásuvka Minimální hloubka korpusu
300	160		315	324
350	192		365	374
420	224		435	444
470	256		485	494
520	256		535	544
620	352	64	635	644

- Systém otvírání kombinovaný se Silent System
- Umožňuje minimální mezeru za čelem zásuvky 2,5 mm
- Pro optimální funkci a optimální rozsah spouštění doporučujeme použít synchronizaci
- S flexibilním adaptérem je možná také synchronizace s tvarovanými nebo šikmými čely
- Seřízení čela 3D u zásuvky, 4D u vysoké zásuvky
- Při tlumeném dovíráni se akumuluje energie pro pozdější otvírání
- Zásuvku lze otevřít i zavřít také pomocí úchytky
- Montáž bez použití nářadí
- Lze použít pro všechny délky boků a šířky korpusů od 275 mm

Systém otvírání Push to open Silent pro InnoTech Atira

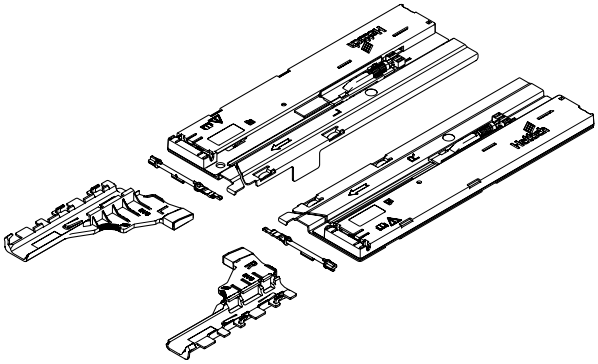

- Pro optimální funkci a optimální rozsah spouštění doporučujeme použít synchronizaci

Sada obsahuje:
- 1 pár jednotka Push to open Silent, levá a pravá
- 1 pár aktivátor, levý a pravý
- 2 ks adaptér pro synchronizaci

Celková hmotnost kg	Quadro kg	Jmenovitá délka mm	Obj. číslo	Balení
<10	10 (Q V6)	260 - 350	**9 240 161**	1 sada
8 - 20	30 (Q V6)	260 - 520	**9 240 162**	1 sada
10 - 30	30 (Q V6)	260 - 520	**9 240 163**	1 sada
20 - 50	50 (Q V6+)	300 - 620	**9 240 164**	1 sada

Synchronizační tyč a spojka

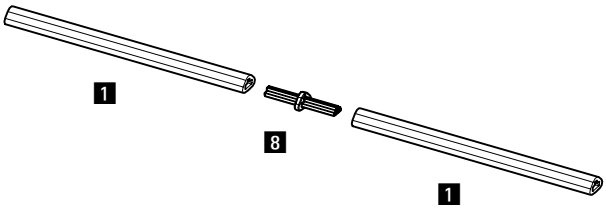

Synchronizační tyč:
- Lze zkrátit na potřebnou délku
- Délka 2000 mm
- Hliník eloxovaný

Spojka:
- K prodloužení synchronizační tyče a optimalizaci prořezu
- Plast šedý

Položka	Obj. číslo	Balení
1 Synchronizační tyč	**9 236 718**	100 ks
8 Spojka	**9 221 295**	20 ks

Flexibilní adaptér

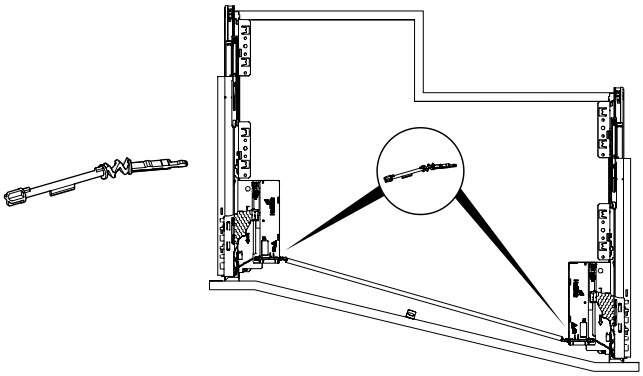

- K použití při přesazení hloubky výsuvů se šikmým nebo tvarovaným čelem zásuvky
- Nahrazuje adaptér k synchronizaci v sadě Push to open Silent

Obj. číslo	Balení
9 262 213	20 ks

Systém otvírání Push to open Silent

Doporučení pro zásuvky (výška čela do cca 150 mm)*

Jmenovitá délka	Jmenovitá šířka mm											
mm	275	300	350	400	500	600	700	800	900	1000	1100	1200
260												
300												
350												
420												
470												
520												
620												

Doporučení pro vysoké zásuvky (výška čela do cca 300 mm, lehké až střední zatížení)*

Jmenovitá délka	Jmenovitá šířka mm											
mm	275	300	350	400	500	600	700	800	900	1000	1100	1200
260												
300												
350												
420												
470												
520												
620												

Doporučení pro vysoké zásuvky (výška čela do cca 300 mm, velké zatížení, např. talíře a pod.)*

Jmenovitá délka	Jmenovitá šířka mm											
mm	275	300	350	400	500	600	700	800	900	1000	1100	1200
260												
300												
350												
420												
470												
520												
620												

Obj. č. Push to open Silent:	9 240 161	9 240 162	9 240 163	9 240 164

* Doporučení platí pro standardní použití (tj. čelo zásuvky z dřevotřískové desky tl. 19 mm, zásuvka zatížena obvyklým obsahem). Přesnější doporučení pro nestandardní rozměry a materiály čela zásuvky najdete v online konfigurátoru.

Více informací:
http://www.hettich.com/short/3e1c7c

Systém zásuvek s dvojitými boky InnoTech Atira

- **Varianty čela vnitřní zásuvky**
- **Hliníková čela**

- Pro vnitřní zásuvku a vnitřní vysokou zásuvku
- Pro jmenovité výšky 70 mm a 144 mm
- Volitelně lze použít s unašečem
- Nelze kombinovat s DesignSide a TopSide

Vestavné rozměry

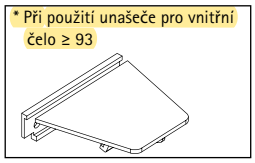

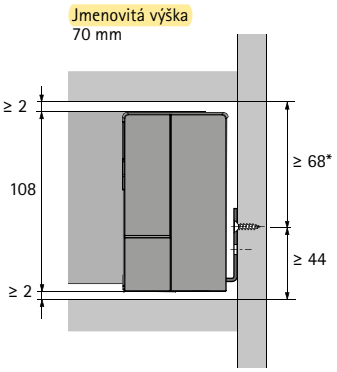

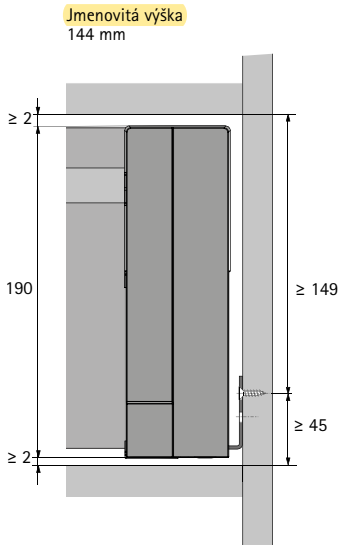

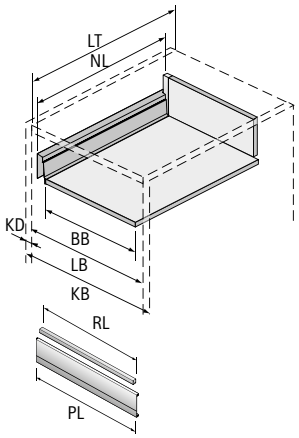

KB Šířka korpusu	PL Délka profilu, šířka čela
RL Délka relingu	LB Vnitřní šířka
NL Jmenovitá délka	LT Vnitřní hloubka
KD Tloušťka boku korpusu	EB Vestavná šířka

KD	16	18	19
EB	12,5	10,5	9,5
A	23	21	20

Rozměr	mm
PL	LB - 2 x EB - 57,6
RL	LB - 2 x EB - 90,5
LT Vnitřní zásuvka NL 260	NL + 28
LT Vnitřní zásuvka > NL 260	NL + 24

Pozice pro upevnění výsuvů Quadro V6

Jmenovitá délka mm	Rozteč otvorů b1 mm
260	160
300	160
350	160
420	224
470	256
520	256

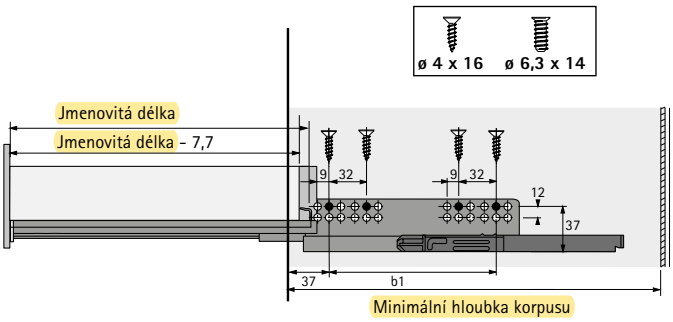

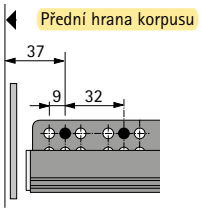

Poznámka:
Další informace viz kapitola Výsuvy.

13 Spojky pro čelo

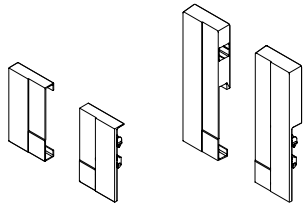

- K použití s hliníkovým čelem
- Plast

Sada obsahuje:
- 1 sada spojek pro čelo, levá a pravá

Barva	Obj. č. / Jmenovitá výška mm		Balení
	70	144	
stříbrná	9 104 107	9 293 516	1 sada
bílá	9 196 348	9 293 517	1 sada
antracitová	9 196 349	9 293 518	1 sada

14 Hliníkové čelo

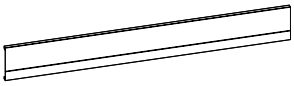

- Ke zkrácení
- Délka 2000 mm
- Hliník, prášková barva

Barva	Obj. číslo	Balení
stříbrná	9 194 764	1 ks
bílá	9 194 765	1 ks
antracitová	9 194 766	1 ks

15 Reling pro vnitřní čelo

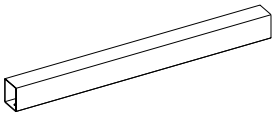

- Ke zkrácení
- Délka 2000 mm
- Ocel, prášková barva

Barva	Obj. číslo	Balení
stříbrná	9 194 614	30 ks
bílá	9 194 615	30 ks
antracitová	9 194 616	30 ks

16 Unašeč

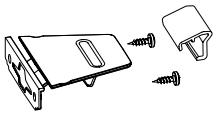

- K přišroubování
- Plast

Sada obsahuje:
- 1 ks unašeč
- 1 ks protikus
- Upevňovací materiál

Barva zásuvek	Barva	Obj. číslo	Balení
stříbrná, bílá	šedá	9 235 838	1 sada
antracitová	antracitová	9 235 837	1 sada

17 Stabilizátor čela

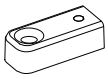

- Pro stabilizaci širokých čel
- Doporučené použití při šířce korpusu nad 600 mm
- Plast bílý

Obj. číslo	Balení
9 117 782	100 ks

18 Hliníková záda

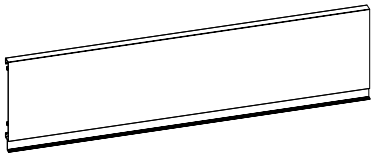

- Ke zkrácení
- Délka 2000 mm
- Hliník, prášková barva

- Délka dna (BL) = jmenovitá délka (NL) - 3

Barva	Obj. č. / Jmenovitá výška mm		Balení
	70	144	
stříbrná	0 077 913	0 013 225	1 ks
bílá	9 194 518	9 194 520	1 ks
antracitová	9 194 519	9 194 521	1 ks

hettich.com/short/4a58b5

- Pro nalepení na boky nízkých zásuvek a vysokých zásuvek s relingem
- Rychlý upgrade designu, lze provést dodatečně
- Samolepicí profily, kovový nebo dřevěný dekor
- Není třeba měnit běžné procesy zpracování

23 Dekorativní profil

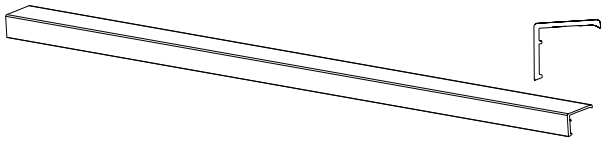

- Lze zkrátit na požadovaný rozměr
- Délka 611,5 mm
- K nalepení
- Plast

Dekor	Obj. číslo	Balení
hliníkový vzhled	9 240 705	10 ks
nerezový vzhled	9 240 706	10 ks
chromovaný vzhled	9 240 704	10 ks
dubový dekor	9 240 707	10 ks
ořechový dekor	9 240 708	10 ks

Rozměry přířezu

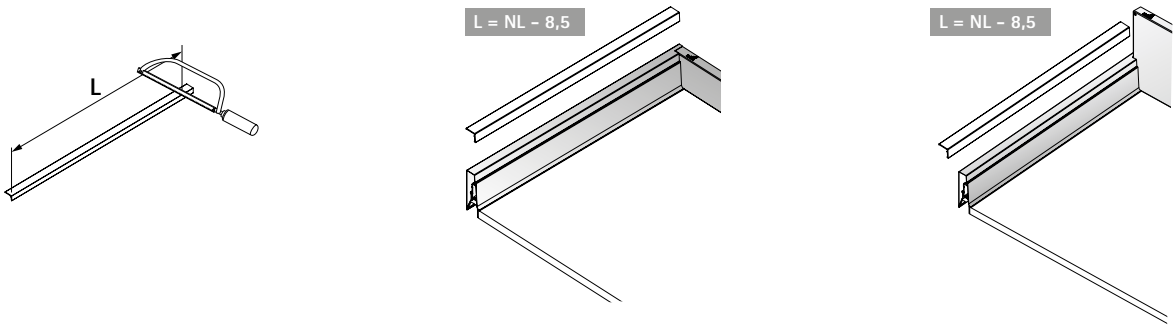

hettich.com/short/17a127

- Ozdobné krytky dodají atraktivní akcenty
- Rychlý upgrade designu, lze provést dodatečně

24 Dekorativní krytky

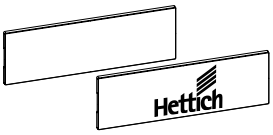

- Plast
- Krytky lze po dohodě dodat s individuálním potiskem

Barva zásuvek	Povrchová úprava	Obj. číslo	Balení
stříbrná	chromovaný vzhled s logem Hettich	**9 194 652**	300 ks
stříbrná	chromovaný vzhled	**9 194 649**	300 ks
bílá	chromovaný vzhled s logem Hettich	**9 194 653**	300 ks
bílá	chromovaný vzhled	**9 194 650**	300 ks
antracitová	nerezový vzhled s logem Hettich	**9 194 656**	300 ks
antracitová	nerezový vzhled	**9 194 655**	300 ks

hettich.com/short/93e90e

- Atraktivní akcenty dodá TopSide z individuálních materiálů
- Flexibilita použití materiálů a výsledného vzhledu
- Pro jmenovité výšky 144 mm a 176 mm

7 Adaptér TopSide

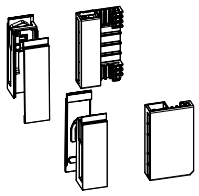

- Pro použití 9 TopSide kov, 8 TopSide sklo nebo TopSide z individuálního materiálu
- Plast

Sada obsahuje:
- 1 sada přední adaptér, levý a pravý
- 1 sada zadní adaptér, levý a pravý

Jmenovitá výška mm	Obj. číslo			Balení
	stříbrná	bílá	antracitová	
144	9 194 657	9 194 658	9 194 659	1 sada
176	9 194 660	9 194 661	9 194 662	1 sada

Rozměry pro TopSide z individuálního materiálu

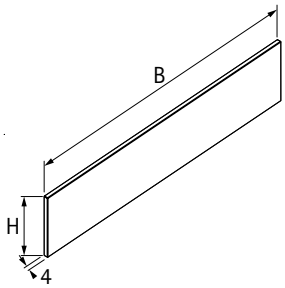

Jmenovitá délka	B	H 144	H 176
260	245	57	89
300	285	57	89
350	335	57	89
420	405	57	89
470	455	57	89
520	505	57	89
620	605	57	89

hettich.com/short/c7f004

Systém zásuvek s dvojitými boky InnoTech Atira

- **Dekorativní doplňky**
- **DesignSide z individuálního materiálu**

- Atraktivní akcenty dodá DesignSide z individuálních materiálů
- Flexibilita použití materiálů a výsledného vzhledu
- Pro jmenovité výšky 144 mm a 176 mm

25 Adaptér DesignSide

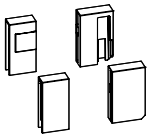

Sada obsahuje:

- 1 sada adaptér DesignSide přední, levý a pravý
- 1 sada adaptér DesignSide zadní, levý a pravý
- 2 ks příchytka čela s rozpěrnými pouzdry
- Upevňovací materiál

Barva	Obj. č. / jmenovitá výška mm		Balení
	144	176	
šedá	9 196 317	9 196 320	1 sada
bílá	9 196 318	9 196 321	1 sada
antracitová	9 196 319	9 196 322	1 sada

26 Příchytka čela pro DesignSide

- K přišroubování
- Plast bílý

Obj. číslo	Balení
9 098 724	80 ks

Rozměry pro DesignSide z individuálního materiálu

144 mm

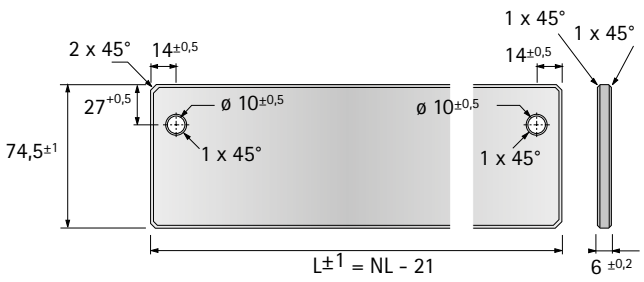

176 mm

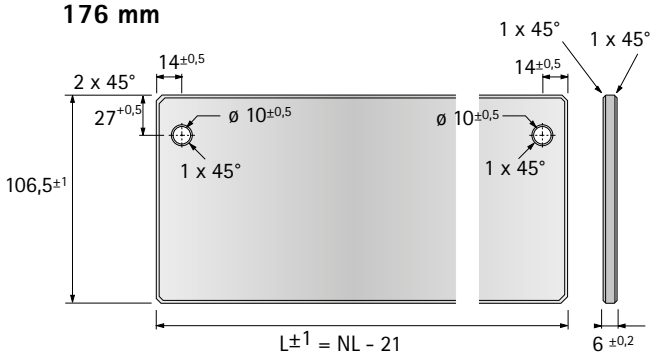

hettich.com/short/0741f2

- Pro tloušťky čela od 10 mm
- Pouzdro pro optimální upevnění do měkkých materiálů (MDF pevnost v příčném tahu > 0,6 N/mm^2, dřevotřísková deska pevnost v příčném tahu > 0,45 N/mm^2)
- Samořezné šrouby pro optimální upevnění v tvrdých materiálech (minerální látky, přírodní kámen, umělý kámen, keramické materiály)
- K použití se standardní příchytkou čela
- Způsob upevnění je třeba zvolit v závislosti na materiálu a jeho kvalitě a ověřit pomocí vhodné zkoušky.

20 Příchytka čela pro boky

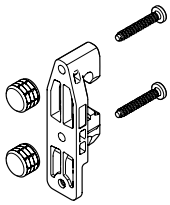

Sada obsahuje:
- 2 ks příchytka čela pro bok
- 4 ks pouzdro ø 10 x 8 mm
- 4 ks samořezný šroub ø 3,5 x 22 mm

Obj. číslo	Balení
9 268 143	1 sada

21 Příchytka čela pro podélný reling

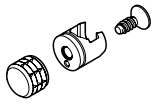

Sada obsahuje:
- 2 ks příchytka čela pro podélný reling
- 2 ks pouzdro ø 10 x 8 mm
- 2 ks samořezný šroub ø 3,5 x 9,5 mm

Obj. číslo	Balení
9 268 145	1 sada

22 Příchytka čela pro DesignSide

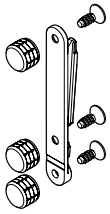

Sada obsahuje:
- 2 ks příchytka čela pro DesignSide
- 6 ks pouzdro ø 10 x 8 mm
- 6 ks samořezný šroub ø 3,5 x 9,5 mm

Obj. číslo	Balení
9 268 144	1 sada

Pokyny ke zpracování

Dřevotřísková deska, MDF

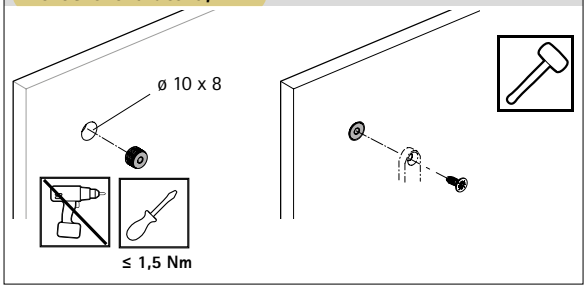

HPL, minerální materiály

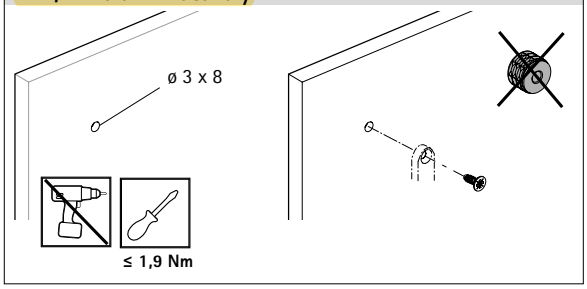

Pevnost spoje je závislá na zvoleném materiálu a jeho kvalitě. Ověřte ji pomocí vhodné zkoušky.

Boční stabilizátor

- Doporučené použití pro korpus šířky přes 800 mm
- Pro jmenovitou délku 260 - 620 mm
- Nelze použít s výsuvem Quadro s Push to open

Sada obsahuje:
- 2 ks ozubená tyč, plast
- 1 ks hřídel, ke zkrácení, pro max. šířku korpusu 1200 mm, hliník
- 2 ks ozubené kolečko, plast
- 2 ks držák, plast
- 2 ks ložisko pro hřídel, plast

Obj. číslo	Balení
9 079 333	1 sada

Rozměry / montáž

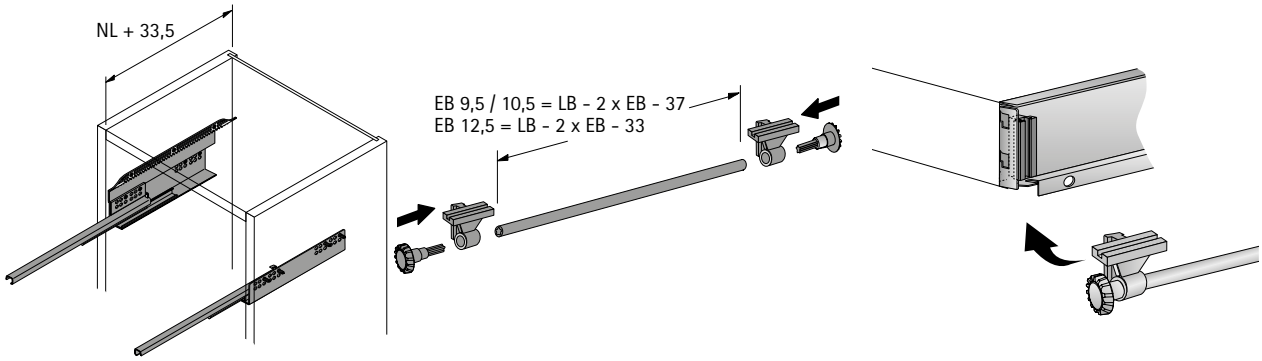

Vrtací šablona EB pro boční stabilizátor InnoTech

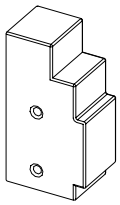

- Vrtací šablona pro vrtání upevňovacích otvorů bočního stabilizátoru InnoTech a InnoTech Atira (obj. č. 9 079 333)
- Plast bílý

Vestavná šířka mm	Obj. číslo	Balení
9,5 / 10,5	**9 080 312**	1 ks
12,5	**9 080 311**	1 ks

VB 36 s kuličkovým čepem

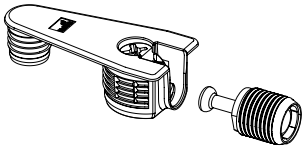

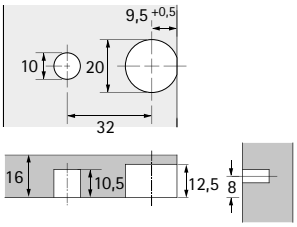

- Pro stabilizaci širokých a vysokých čel
- Doporučené použití pro korpus šířky přes 600 mm nebo čelo výšky přes 450 mm
- Výškové a stranové seřízení je možné také s namontovaným stabilizátorem

Sada obsahuje:
- 1 ks spojovací kování VB 36, poniklovaný zinkový odlitek
- 1 ks kuličkový čep

Obj. číslo	Balení
0 040 067	1 sada

Držák čela

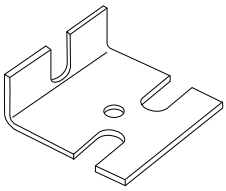

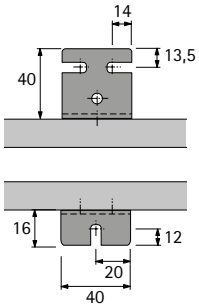

- Pro stabilizaci širokých a vysokých čel
- Doporučené použití pro korpus šířky přes 600 mm nebo čelo výšky přes 450 mm
- K montáži pod dno zásuvky nebo vysoké zásuvky až po seřízení čela

Sada obsahuje:
- 1 ks držák čela, ocel chromátovaná
- 3 ks speciální vrut ø 5 x 14 mm
- 1 ks vrut Panhead ø 4,0 x 12 mm

Obj. číslo	Balení
9 079 232	1 sada

Distanční lišta

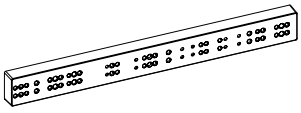

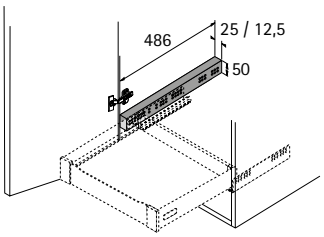

- Pro překonání přesahu dveří do světlé šířky korpusu při použití vnitřních zásuvek
- Pro dosažení požadované distance lze kombinovat více lišt
- Distanční lišty lze použít také pro kompenzaci tolerancí vzniklých při výrobě korpusu
- Plast bílý

Šířka x hloubka x výška mm	Obj. číslo	Balení
25 x 486 x 50	**0 013 952**	1 ks
12,5 x 486 x 50	**9 115 956**	1 ks

Eurošrouby

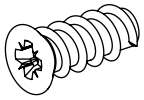

- Pro upevnění výsuvů Quadro
- Zápustná hlava
- PZ-křížová hlava
- Ocel pozinkovaná

Rozměry mm	Obj. číslo	Balení
ø 6,3 x 14	**0 051 265**	200 ks

Vruty se zápustnou hlavou

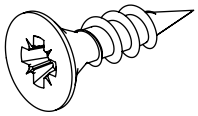

- Pro upevnění výsuvů Quadro
- Zápustná hlava
- PZ-křížová hlava
- Ocel niklovaná

Rozměry mm	Obj. číslo	Balení
ø 4 x 16	**0 010 085**	200 ks

Vruty Panhead

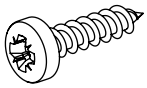

- Pro montáž dna zásuvky a dřevěných nebo hliníkových zad
- Panhead
- PZ-křížová hlava
- Ocel pozinkovaná

Rozměry mm	Obj. číslo	Balení
ø 3,5 x 12	**0 045 167**	200 ks
ø 3,5 x 20	**0 045 168**	200 ks

Hettich

Hettich

Hettich

Hettich

Hettich

OrgaTray 440
78

OrgaTray 490
79

OrgaTray 590
80

OrgaTray 630
81

OrgaTray 270
82 - 83

OrgaStripe
84

OrgaStore 410
85

OrgaStore 820
86

OrgaStore 270
87

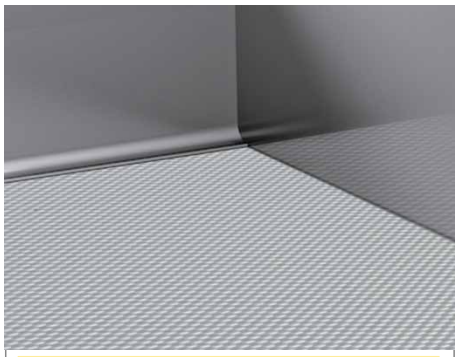

Protiskluzová podložka a ukončovací profil
88

Řešení pro vybrání pod dřez, přehled sortimentu
89

Systém zásuvek s dvojitými boky InnoTech Atira

Vnitřní vybavení pro zásuvky a vnitřní zásuvky

- Lze použít univerzálně
- Lze doplnit držák na nože nebo na kořenky
- Plast

OrgaTray 440

Šířka mm	Obj. číslo / Barva / Hloubka mm						Balení
	stříbrná		bílá		antracitová		
	370 - 440	441 - 520	370 - 440	441 - 520	370 - 440	441 - 520	
175 - 200	9 194 917	9 194 930	9 194 948	9 194 961	9 194 979	9 194 992	1 ks
201 - 250	9 194 918	9 194 931	9 194 949	9 194 962	9 194 980	9 194 993	1 ks
251 - 300	9 194 919	9 194 932	9 194 950	9 194 963	9 194 981	9 194 994	1 ks
301 - 350	9 194 920	9 194 933	9 194 951	9 194 964	9 194 982	9 194 995	1 ks
351 - 400	9 194 921	9 194 934	9 194 952	9 194 965	9 194 983	9 194 996	1 ks
401 - 450	9 194 922	9 194 935	9 194 953	9 194 966	9 194 984	9 194 997	1 ks
451 - 500	9 194 923	9 194 936	9 194 954	9 194 967	9 194 985	9 194 998	1 ks
501 - 600	9 194 924	9 194 937	9 194 955	9 194 968	9 194 986	9 194 999	1 ks
601 - 700	9 194 925	9 194 938	9 194 956	9 194 969	9 194 987	9 195 000	1 ks
701 - 800	9 194 926	9 194 939	9 194 957	9 194 970	9 194 988	9 195 001	1 ks
801 - 900	9 194 927	9 194 940	9 194 958	9 194 971	9 194 989	9 195 002	1 ks
1091 - 1150	9 194 929	9 194 942	9 194 960	9 194 973	9 194 991	9 195 004	1 ks

Členění

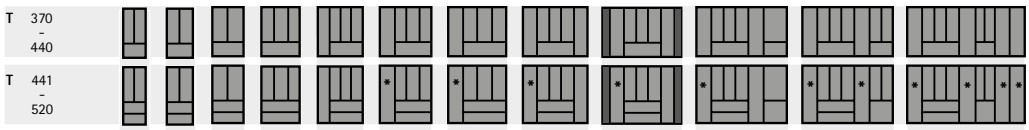

B	175-200	201-250	251-300	301-350	351-400	401-450	451-500	501-600	601-700	701-800	801-900	1091-1150
NB InnoTech Atira	275	300	350	400	450	500	550	600	700	800	900	1200

* = Lze vložit držáky na nože a kořenky

T = Hloubka přířezu B = Šířka přířezu NB = Šířka korpusu

Držáky na nože a na kořenky

- Buk lakovaný

Položka	Obj. číslo	Balení
1 Držák na nože	0 074 430	1 ks
2 Držák na kořenky, na stojato, Ø 53 mm	0 044 934	1 ks
3 Držák na kořenky, na ležato	9 079 207	1 ks

- Lze použít pro šířky korpusu od 450 mm
- Od šířky korpusu 800 mm lze použít 2 kusy
- Plast

OrgaTray 490

Jmenovitá délka mm	Obj. č. / povrchová úprava			Balení
	stříbrná	bílá	antracitová	
470	9 207 241	9 207 243	9 207 246	1 ks
520	9 207 242	9 207 245	9 207 247	1 ks

Členění

NL	T	
470	462	
520	512	
B		326
KB		≥ 450

NL = Jmenovitá délka T = Hloubka B = Šířka KB = Šířka korpusu

- Určeno do korpusů standardní šířky
- Plast

Sada obsahuje:
- 1 ks plastová příborníková vložka
- Dělicí prvky pro individuální členění (počet se liší podle šířky, viz obrázek členění)

OrgaTray 590

Šířka korpusu mm	Obj. č. / povrchová úprava / jmenovitá délka mm						Balení
	stříbrná		bílá		antracitová		
	420	470	420	470	420	470	
300		9 194 886		9 194 897		9 194 908	1 sada
400		9 194 887		9 194 898		9 194 909	1 sada
450		9 194 888		9 194 899		9 194 910	1 sada
500	9 194 884	9 194 889	9 194 895	9 194 900	9 194 906	9 194 911	1 sada
550		9 194 890		9 194 901		9 194 912	1 sada
600	9 194 885	9 194 891	9 194 896	9 194 902	9 194 907	9 194 913	1 sada
800		9 194 892		9 194 903		9 194 914	1 sada
900		9 194 893		9 194 904		9 194 915	1 sada
1000		9 194 894		9 194 905		9 194 916	1 sada

Členění

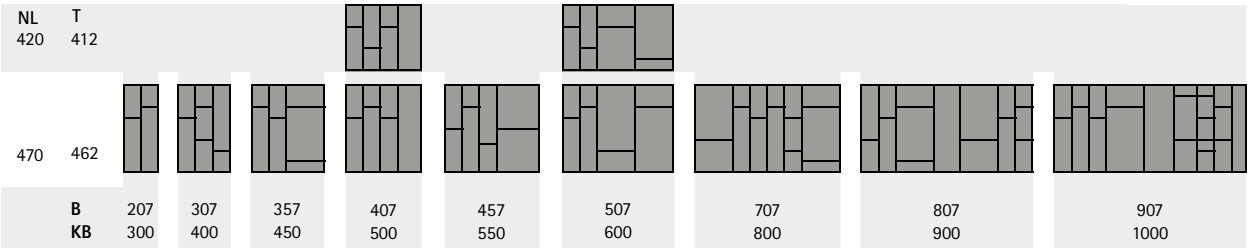

NL = Jmenovitá délka T = Hloubka B = Šířka KB = Šířka korpusu

Dělicí prvky

- Pro OrgaTray 590
- Plast

Jmenovitá délka mm	Obj. č. / povrchová úprava			Balení
	šedá	bílá	antracitová	
68	9 204 229	9 204 230	9 204 203	1/50 ks
128	9 005 931	9 204 201	9 204 200	1/50 ks

Systém zásuvek s dvojitými boky InnoTech Atira

Vnitřní vybavení pro zásuvky a vnitřní zásuvky

- Šířka 270 mm, výška 43 mm
- Lze použít v korpusu šířky od 400 mm
- Od šířky korpusu 800 mm lze použít 2 kusy
- Doporučujeme použít protiskluzovou podložku
- Lze kombinovat s OrgaTray 270
- Ocel, prášková barva

OrgaTray 630

Jmenovitá délka mm	Obj. číslo / barva			Balení
	stříbrná	bílá	antracitová	
470	9 288 441	9 288 443	9 288 442	1 ks
520	9 288 444	9 288 446	9 288 445	1 ks

Členění

NL = Jmenovitá délka T = Hloubka B = Šířka NB = Šířka korpusu

- Prémiové dřevěné vnitřní členění
- Pro variabilní šířky
- Díky kombinaci jednotlivých položek jsou možné různé šířky korpusů
- Doporučujeme použití protiskluzové podložky
- Lze kombinovat s OrgaTray 630
- Buk lakovaný, antracit

OrgaTray 270 příborníková vložka

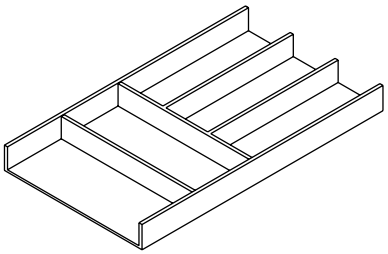

- Pro jmenovitou délku 470 mm
- Rozměry: B 270 x H 43 x L 462 mm

Obj. číslo	Balení
9 278 303	1 ks

OrgaTray 270 multifunkční vložka

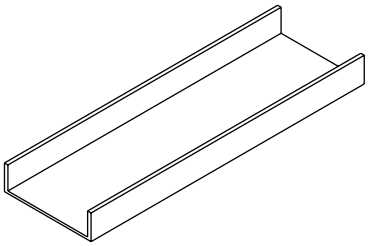

- Pro jmenovitou délku 470 mm
- Rozměry: B 150 x H 43 x L 462 mm

Obj. číslo	Balení
9 278 304	1 ks

OrgaTray 270 miska

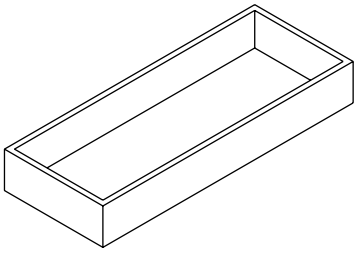

- Rozměry: B 300 x H 43 x L 115,5 mm

Obj. číslo	Balení
9 278 308	1 ks

OrgaTray 270 doplněk na délku

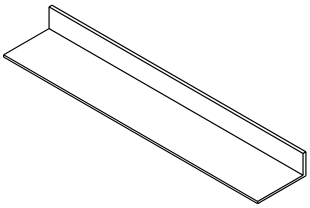

- Rozměry: B 600 x H 43 x L 89 mm

Obj. číslo	Balení
9 278 314	1 ks

OrgaTray 270 spojovací prvek

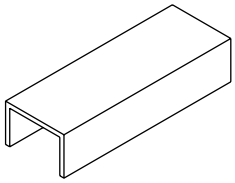

- Ke spojení příborníku, multifunkční vložky a misky
- Eloxovaný hliník

Sada obsahuje:
- 4 ks spojovací prvky

Obj. číslo	Bal.
9 278 312	1 sada

OrgaTray 270 držák na nože

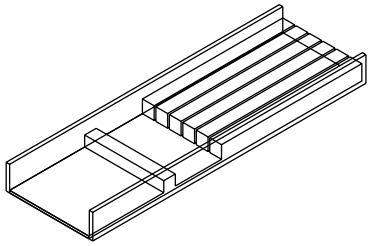

- Sada včetně multifunkční vložky
- Pro jmenovitou délku 450, 470 a 500 mm
- Rozměry: B 150 x H 43 x L 423/461/473 mm

Jmenovitá délka mm	Obj. číslo	Balení
450	**9 283 423**	1 sada
470	**9 308 347**	1 sada
500	**9 283 426**	1 sada

OrgaTray 270 držák na fólie

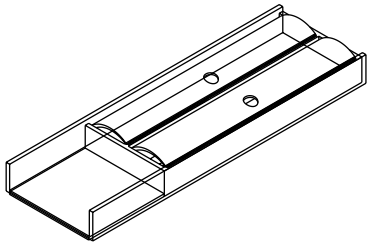

- Sada včetně multifunkční vložky
- Pro jmenovitou délku 450, 470 a 500 mm
- Rozměry: B 150 x H 43 x L 423/461/473 mm

Jmenovitá délka mm	Obj. číslo	Balení
450	**9 283 424**	1 sada
470	**9 308 346**	1 sada
500	**9 283 413**	1 sada

OrgaTray 270 držák na kořenky

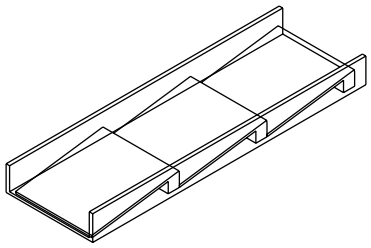

- Sada včetně multifunkční vložky
- Pro jmenovitou délku 450, 470 a 500 mm
- Rozměry: B 150 x H 43 x L 423/461/473 mm

Jmenovitá délka mm	Obj. číslo	Balení
450	**9 283 425**	1 sada
470	**9 308 348**	1 sada
500	**9 283 414**	1 sada

- Flexibilní úložný systém
- Samolepící proužky lze použít téměř ve všech zásuvkách
- Příčky o tloušťce 4 mm poskytují mnoho možností pro individuální uspořádání

OrgaStripe profil

- Pro nalepení na lamino, ocel a hliník
- Délka 1100 mm
- Plast

Obj. č. / povrchová úprava			Balení
šedá	bílá	antracitová	
9 203 466	9 203 465	9 203 254	30 ks

OrgaClip

- K použití do profilu OrgaStripe
- Pro dělicí příčku tloušťky 4 mm
- Materiál dělicí příčky dle individuálního výběru
- Lze plynule posouvat v profilu
- Plast

Obj. č. / povrchová úprava			Balení
šedá	bílá	antracitová	
9 203 469	9 203 468	9 203 467	60 ks

Rozměry

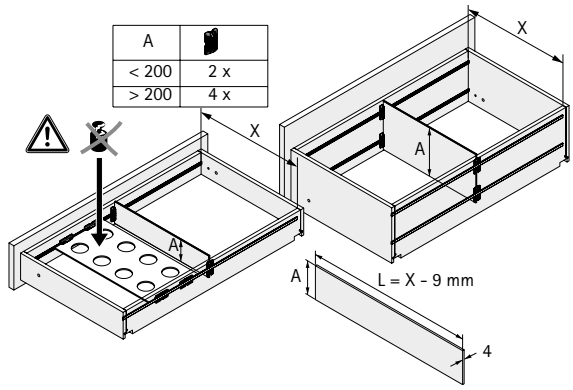

Systém zásuvek s dvojitými boky InnoTech Atira

Vnitřní vybavení pro vysoké zásuvky a vnitřní vysoké zásuvky

- Pro vysokou zásuvku nebo vnitřní vysokou zásuvku s relingem
- Příčný reling a podélné dělicí prvky je třeba objednat zvlášť
- Doporučujeme použít protiskluzovou podložku

OrgaStore 410

- Lze použít pro korpusy individuální šířky
- Příčný reling, držáky pro příčný reling a podélné dělicí prvky je třeba objednat zvlášť
- Držák příčného relingu, plast

Položka	Délka mm	Obj. č. / povrchová úprava			Balení
		stříbrná	bílá	antracitová	
Příčný reling	2000	9 194 614	9 194 615	9 194 616	1/30 ks.
Adaptér		9 194 617	9 194 619	9 194 621	1/20 ks

OrgaStore 410 podélný dělicí prvek

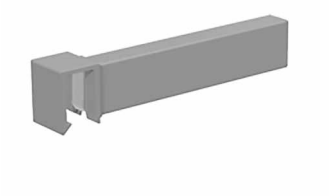

- Plast

Obj. č. / povrchová úprava			Balení
šedá	bílá	antracitová	
9 194 618	9 194 620	9 194 622	1/10 ks.

- Pro korpusy variabilní nebo standardní šířky
- Lze použít pro jmenovité délky od 300 mm
- Doporučujeme použít protiskluzovou podložku

OrgaStore 820 profil

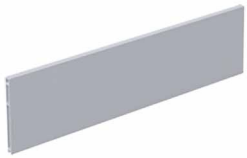

- Výška 120 mm
- Délka 2000 mm
- Ke zkrácení
- Adaptéry je třeba objednat zvlášť

Obj. č. / povrchová úprava			Balení
šedá	bílá	antracitová	
9 194 868	9 182 249	9 182 250	1 ks

Adaptér

- Výška 125 mm
- Nasazuje se na hliníkový profil bez použití nářadí
- Pro každou sadu jsou potřebné dva adaptéry
- Plast

Obj. č. / povrchová úprava			Balení
šedá	bílá	antracitová	
9 194 866	9 182 233	9 182 234	1/30 ks.

OrgaStore 820 podélný dělicí prvek

- Výška 125 mm
- Plast

Obj. č. / povrchová úprava			Balení
šedá	bílá	antracitová	
9 194 867	9 182 230	9 182 231	1/15 ks.

Členění

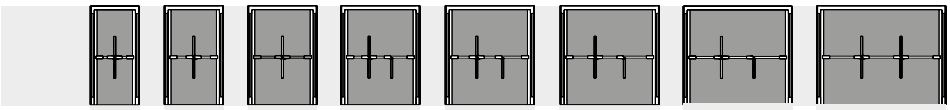

KB	300	350	400	450	500	550	600	700

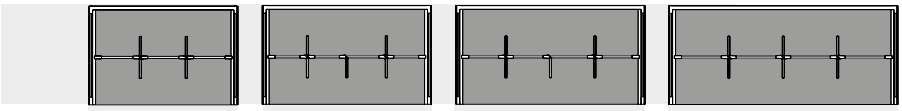

KB	800	900	1000	1200

KB = Šířka korpusu

- Prémiové dřevěné vnitřní členění
- Pro variabilní šířky
- Díky kombinaci jednotlivých položek jsou možné různé šířky korpusů
- Doporučujeme použití protiskluzové podložky
- Buk lakovaný, antracit

OrgaStore 270 Box

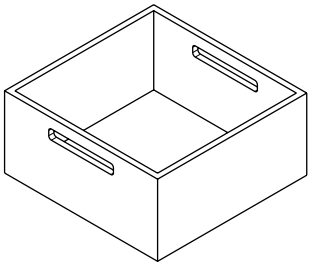

- U jmenovité délky 520 lze použít dva boxy za sebou
- Rozměry: B 231 x L 237 x H 110 mm

Obj. číslo	Balení
9 278 309	1 ks

OrgaStore 270 držák talířů

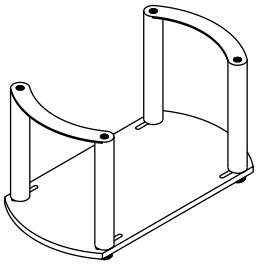

- Plynulé seřízení dle průměru talířů
- Rozměry: B 180 x L 340 x H 191 mm

Obj. číslo	Balení
9 278 310	1 ks

Protiskluzová podložka

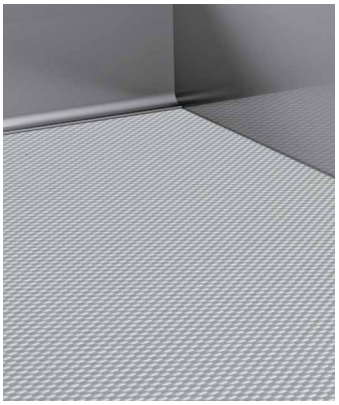

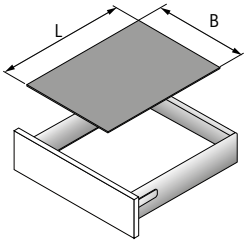

- Ke vložení do zásuvky nebo vysoké zásuvky
- Role 5 m
- Plast

Upozornění:
- Šířka přířezu (B) = LB - 2 x EB - 59
- Délka přířezu (L) = jmenovitá délka - 8

Jmenovitá délka mm	Obj. č. / povrchová úprava			Balení
	stříbrná	bílá	antracitová	
470	9 209 533	9 209 572	9 209 579	1 ks
520	9 209 536	9 209 574	9 209 581	1 ks
650	9 209 568	9 209 575	9 209 582	1 ks

Ukončovací profil

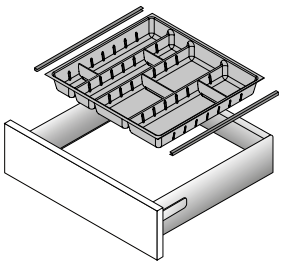

- Nasunuje se ze strany, šířka vložky se musí zmenšit o 4 mm
- Lze zkrátit na požadovaný rozměr
- Plast, chromovaný vzhled

Jmenovitá délka mm	Obj. číslo	Balení
470	9 079 222	2 ks
520	9 079 226	2 ks

OrgaTray 510
pro zásuvky a vysoké zásuvky
90

Banio
pro zásuvky a vysoké zásuvky
91

Kovová ohrádka pro výřez na sifon
pro zásuvky a vysoké zásuvky
92

Mřížka pro výřez na sifon
pro zásuvky a vysoké zásuvky
93

- Pro variabilní šířky
- Lze použít od šířky korpusu 550 mm a jmenovité délky 350 mm
- Plast

OrgaTray 510

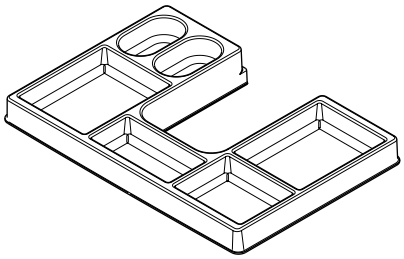

Obj. č. / povrchová úprava			Balení
šedá	bílá	antracitová	
9 207 045	9 207 046	9 207 047	1 ks

Systém zásuvek s dvojitými boky InnoTech Atira

Řešení s výřezem pod dřez

- Pro zásuvky nebo vysoké zásuvky
- Pro jmenovité délky do 470 mm
- Doporučené použití od šířky korpusu 600 mm
- Celková výška rámu 87 mm
- Rám a sadu misek je třeba objednat zvlášť

Banio rám

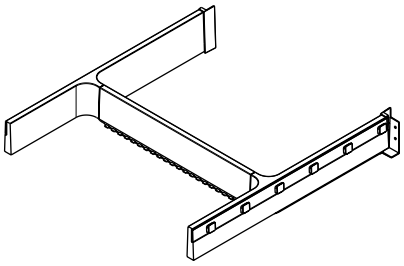

- Plast

Obj. č. / povrchová úprava			Balení
šedá	bílá	antracitová	
9 153 387	9 153 385	9 207 259	1 sada

Banio sada misek

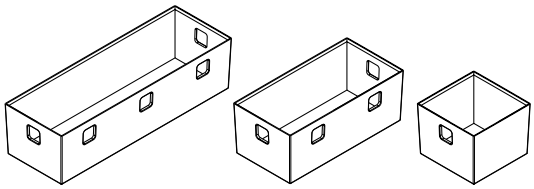

- Sada obsahuje 3 misky
- 84 mm x 84 mm, 84 mm x 168 mm, 84 mm x 252 mm
- Plast průsvitný bílý nebo šedý

Sada obsahuje:
- 3 ks miska, plast

Obj. č.		Balení
průsvitný bílý	průsvitný grafitově šedý	
9 153 388	9 207 260	1 sada

- Pro jmenovitou délku od 300 mm
- Doporučené použití od šířky korpusu 400 mm
- Výška 53 mm včetně překrytí dna
- Ocel, prášková barva

Kovová mřížka pro výřez na sifon hranatá

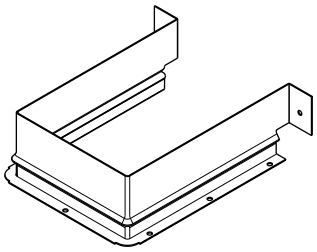

Barva	Obj. číslo	Balení
stříbrná	9 278 342	1 ks
bílá	9 278 344	1 ks
antracitová	9 278 343	1 ks

- K využití prostoru pod dřezem
- Pro zásuvky a vysoké zásuvky
- Pro jmenovitou délku od 300 mm
- Doporučené použití od šířky korpusu 400 mm
- Ocel, prášková barva

Kovová mřížka pro výřez na sifon oblá

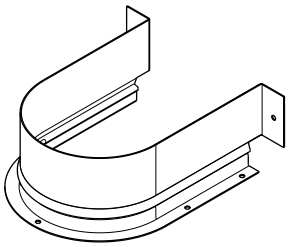

Obj. č. / povrchová úprava			Balení
stříbrná	bílá	antracitová	
9 204 282	9 204 283	9 204 284	1 ks

Řešení s výřezem pod dřez

- K využití prostoru pod dřezem
- Pro vysoké zásuvky od jmenovité délky 350 mm
- Doporučené použití od šířky korpusu 700 mm

Obvodová ohrádka pro výřez pro sifon

Obj. č. / povrchová úprava		Balení
stříbrná	chromovaný vzhled	
0 040 119	9 134 965	1 ks

Seřízení a montáž zásuvek InnoTech Atira:

▸ **Komfortní a precizní**

Stranové seřízení
+/- 1.5 mm

Výškové seřízení
+/- 2 mm

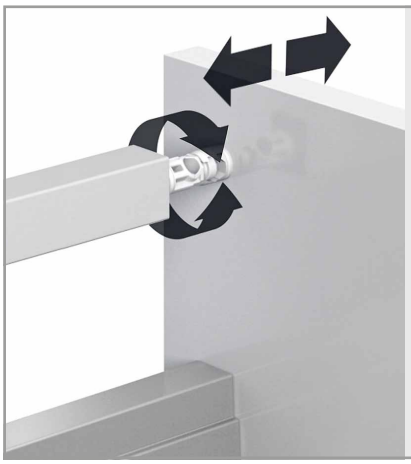

Seřízení sklonu
ve spojení s relingem

Seřízení sklonu
ve spojení
s DesignSide

Beznářaďová
montáž...

... a demontáž
čela zásuvky

Snadná montáž:
nasadit na výsuv
a zasunout
do korpusu

Rychlá demontáž
zásuvky z korpusu

TopSide pod relingem
Montáž / demontáž

- Odsunout adaptér relingu
- Zaháknout zadní adaptér TopSide na záda zásuvky
- Vsunout TopSide
- Nasunout přední adaptér TopSide
- Zavést TopSide pod reling a upevnit pomocí klipu
- Přisunout adaptér relingu k čelu zásuvky

- Pro DesignSide se použije stávající vrtání v čele zásuvky
- Našroubovat příchytku čela
- Nasunout DesignSide mezi příchytku čela a záda
- Nasunout klip na záda a zacvaknout

www.hettich.com

Hettich ČR k s
Jihlavská 3
591 01 Žďár nad Sázavou
Česká republika

Telefon: +420 566 692 111
E-mail: hettich@hettich.cz
Web: www.hettich.com

facebook.com/HettichCR
instagram.com/hettich_cr
youtube.com/HettichCR
linkedin.com/company/hettich-cr

Technik für Möbel

Hettich